ПРОЕКТНЫЙ ИНСТИТУТ
ЛЕНЖИЛПРОЕКТ

Типовые конструкции и детали зданий и сооружений
для капитального ремонта в Ленинграде

# СЕРИЯ 1.123-КР-1

# КОЛОННЫ

## ВЫПУСК 5

Альбом I — Рабочие чертежи

1977 г

Типовые конструкции и детали зданий и сооружений
для капитального ремонта в Ленинграде

# СЕРИЯ 1.123-КР-1

# КОЛОННЫ

## ВЫПУСК 5

Альбом I – Рабочие чертежи

Разработан
институтом „Ленжилпроект"

Главный инженер института /Иванов В.Н./
Главный конструктор /Сдобников Л.В./
Начальник отдела /Воронцов А.Л./

Согласовано:
Главный инженер
объединения „Стройдеталь" Б.А. Марковский

1977г

| Наименование чертежей | NN стр. | NN чертежей |
|---|---|---|
| Информационная карта | 1А | 1.123-КР-1.5ИК1 |
| Содержание альбома | 2 | 1.123-КР1.5.000И1 |
| Пояснительная записка | 3 | 1.123-КР1 5 001 |
| Колонна КЛ-180 | 4 | 1.123КР-1.5-002 |
| Опалубочный чертеж, армирование и арматура | 5 | 1.123-КР-1 5.003И1 |
| Спецификации и характеристика изделия при стали класса AII | 6 | 1.123-КР-1 5 004 |
| Спецификации и характеристика изделия при стали класса AIII | 7 | 1 123-КР-1.5 005 |
| Закладные детали | 8 | 1 123-КР-1 5 006 |

Подпись и дата

Инв № подл

| Изм | Лист | № докум | Подпись | Дата |
|---|---|---|---|---|
| | | ИК-1 | | X-80 |
| Разраб | | Дерюгина | | |
| Пров | | Антонова | | |
| Т.контр | | Хомич | | 1977г |
| Утв | | Воронцов | | |

1.123-КР-1.5.000И1

Содержание альбома

| Лит. | Масса | Масштаб |
|---|---|---|
| | | |

Лист | Листов

институт Ленниилпроект

Копировала: Смирнова

Формат 11

# Пояснительная записка

В альбоме 1.123-КР-1, выпуск 5 разработаны рабочие чертежи колонны КЛ 180, сечением 300*400, длиной 1800 мм. Колонна КЛ-180 применяется как доборный элемент к основным колоннам марки КЛ 280÷КЛ450(КЛ^м280÷КЛ^м450) в тех случаях, когда максимальная высота основной колонны равная 4500 мм недостаточна. Колонна устанавливается непосредственно в распределительный башмак закладной деталью вверх.

Колонна разработана в соответствии со СНиП II-21-75 гл.21

Рабочая арматура каркасов из стали А-II (лист 6) и А-III (лист 7) ГОСТ 5781-75. Несущая способность колонны 124 т.

При внецентренной нагрузке на колонну расчетное сечение элемента должно быть дополнительно проверено расчетом. При изготовлении сборных железобетонных элементов необходимо выполнять требования следующих нормативных документов „Изделия железобетонные и бетонные. Общие технические требования" (ГОСТ 13015-75), СНиП II-21-75

Требования по допускам, складированию, транспортировке, методам испытания изделий принимаются по действующим техническим условиям.

Контроль жесткости и прочности колонн производить по ГОСТу 8829-77 Перед массовым изготовлением колонн необходимо произвести опытные испытания.

Размер колонны принят в соответствии с номенклатурой сборных железобетонных изделий для капитального ремонта жилых домов в г. Ленинграде

Альбом разработан взамен альбома 1-НТ вып. 1962г.

| Изм | Лист | N докум. | Подпись | Дата | 1.123-КР-1.5.001 | | |
|---|---|---|---|---|---|---|---|
| Разраб | | Дерюгина | | | Пояснительная записка | Лит | Масса | Масштаб |
| Пров | | Антонова | | | | | | |
| Т.контр. | | Хомич | | 1977г. | | Лист | Листов | |
| | | | | | | институт ЛЕННИЛПРОЕКТ | | |
| Утв. | | Воронцов | | | | | | |

Инв № подл | Подпись и дата

Копировала: Смирнова  Формат 11

| | Эскиз | Марка изделия | Размеры в мм | | | Бетон | | Масса в кг | | | | Содержание стали в м³ бетона | | №№ стр |
|---|---|---|---|---|---|---|---|---|---|---|---|---|---|---|
| | | | ℓ | в | Н | Марка | Об'ем | Изделия | Арматуры | | Закладных деталей | | | |
| | | | | | | | | | А-II | А-III | | при А-II | при А-III | |
| | 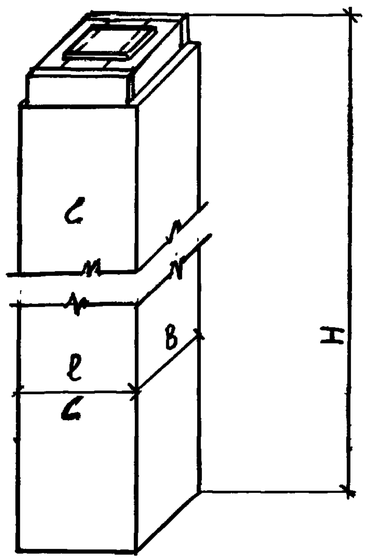 | КЛ-180 | 400 | 300 | 1800 | 200 | 0,216 | 540 | 23,1 | 16,0 | 16,8 | 107.0 | 74.1 | 5; 6 |



| Изм | Лист | № докум. | Подпись | Дата |
|---|---|---|---|---|
| Разраб | | Дерюгина | | |
| Пров. | | Антонова | | |
| Т.контр. | | Хомич | | 1977 г. |
| Утв | | Воронцов | | |

1.123-КР-1.5.002

Колонна КЛ-180

| Лит. | Масса | Масштаб |
|---|---|---|
| | | |

Лист | Листов

институт ЛЕННИЛПРОЕКТ

Инв № подл | Подпись и дата | 14.06.79г

Копировала: Смирнова

Формат 12

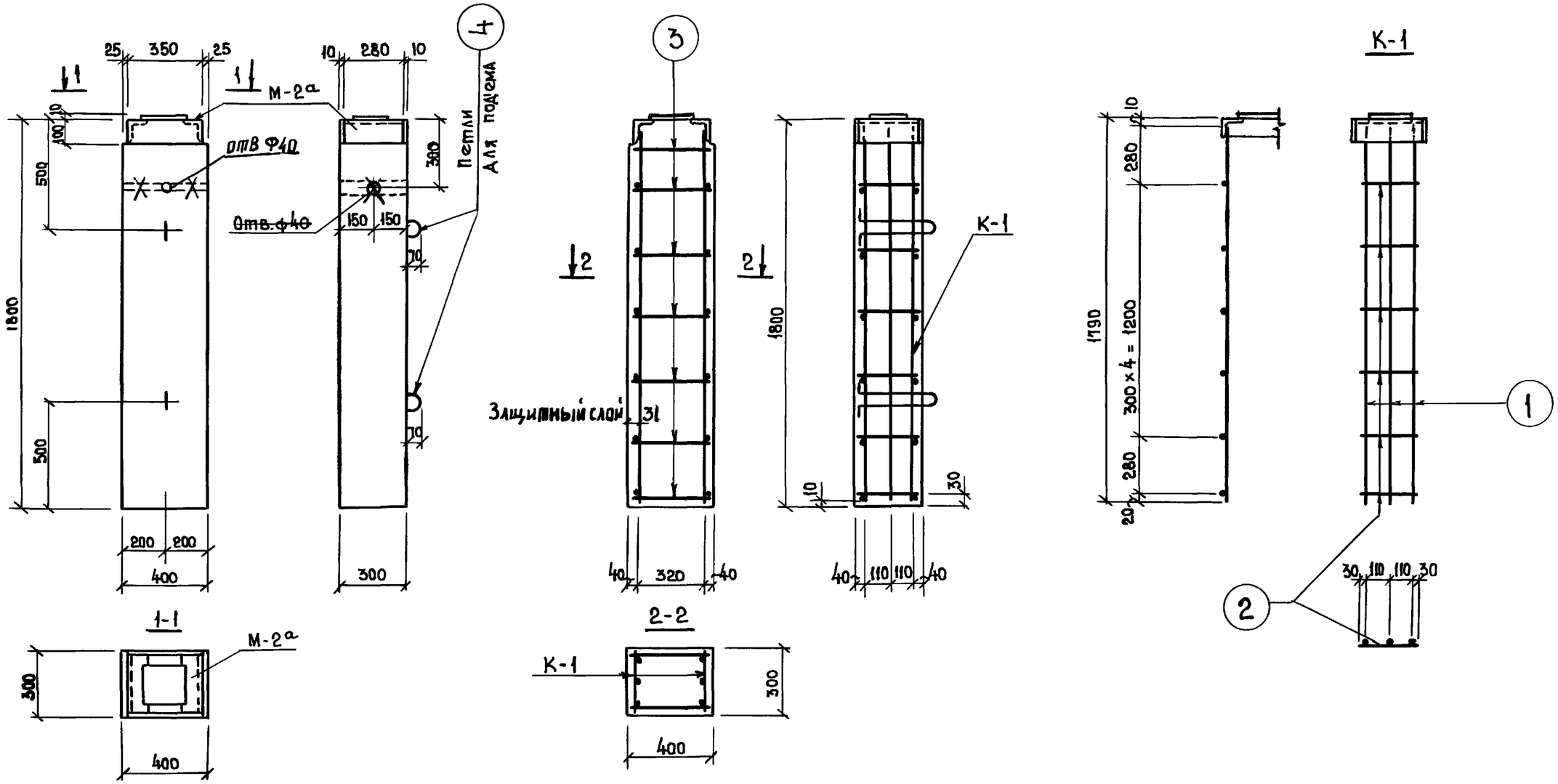


1. Спецификации и характеристику изделия см. черт. 1.123-КР-1.5.004 и 1.123-КР-1.5.005
2. Закладные детали см. черт. 1.123-КР-1.5.008
3. Изготовление сварных каркасов производить согласно СН 393-69.
4. Отверстие ф 40мм для строповки колонн.
5. Уголки закладной детали М-2а приварить к каркасам К-1.

| Изм. | Лист | N Докум. | Подпись | Дата |
|---|---|---|---|---|
| | | ИК-1 | | Х-80 |
| Разраб | | Зыкина | | |
| Пров. | | Антонова | | |

1.123-КР-1.5.003И1

Колонна КЛ-180
Опалубочный чертеж и арматура.

| Лит. | Масса | Масштаб |
|---|---|---|
| | | 1:20 |
| Лист | Листов | |

Институт Ленжилпроект

Инв. N подл. 633 | Подпись и дата 14.06.79

Копировал: Никитина

Формат 12

## Спецификация арматуры на один элемент

| Марка | № позиц. | ф мм | Длина мм | Кол-во шт. | Общая длина м | Масса кг |
|---|---|---|---|---|---|---|
| К-1 | 1 | 18 А II | 1780 | 3 | 5.34 | 10.68 |
| | 2 | 6 А I | 280 | 6 | 1.68 | 0.37 |
| Отдельные стержни | 3 | 6 А I | 380 | 12 | 4.58 | 1.02 |

## Спецификация металлоизделий

| Марка | Кол-во шт. | Масса кг | |
|---|---|---|---|
| | | одного элемента | всех элементов |
| Петли | 2 | 0.83 | 1.66 |
| М-2а | 1 | 15.14 | 15.14 |

## Выборка стали на изделие.

| Диаметр и классы стали | ф 18 А-II | ф 6 А I |
|---|---|---|
| Длина м | 10.68 | 7.94 |
| Масса кг | 21.36 | 1.76 |
| $R_a^н$ кг/см² | 3000 | 2400 |
| ГОСТ | 5781-75 | |

## Характеристика изделия

| | | |
|---|---|---|
| Масса | кг | 540 |
| Об'ем бетона | м³ | 0.216 |
| Масса стали | кг | 23,1 |
| Расход стали на 1м³ изделия | кг | 107.0 |
| Масса закладных элементов | кг | 16.8 |
| Марка бетона | | 200 |
| Кубиковая прочность бетона к моменту выдачи изделия с завода | кг/см² | 160 |

## Спецификация стальных элементов

| Марка | Кол-во шт. | Масса кг | | №№ стр. |
|---|---|---|---|---|
| | | одного элемента | всех элементов | |
| К-1 | 2 | 11.05 | 22.10 | 5 |
| Отдельные стержни | 12 | 0.085 | 1.02 | 5 |

Инв. № подл. 634 | Подпись и дата 1.10.83

| Изм | Лист | № докум. | Подпись | Дата |
|---|---|---|---|---|
| Разраб. | | Дерюгина | | |
| Пров. | | Антонова | | |

1.123-КР-1.5.004

Колонна КЛ-180

Спецификации, выборка стали, характеристика изделия при стали класса А II

| Лит. | Масса | Масштаб |
|---|---|---|
| | | |
| Лист | Листов | |

Институт Ленниилпроект

Копировала: Смирнова

Формат 12

## Спецификация арматуры на один элемент

| Марка | N позиция | ф мм | Длина мм | Кол-во шт. | Общая длина м | Масса кг |
|---|---|---|---|---|---|---|
| К-1 | 1 | 18АIII | 1780 | 2 | 3.56 | 7.12 |
| | 2 | 6АI | 280 | 6 | 1.68 | 0.37 |
| Отдельные стержни | 3 | 6АI | 380 | 12 | 4.58 | 1.02 |

## Спецификации металлоизделий

| Марка | Кол-во шт. | Масса кг | |
|---|---|---|---|
| | | одного элемента | всех элементов |
| Петли | 2 | 0.83 | 1.66 |
| М-2а | 1 | 15.14 | 15.14 |

## Выборка стали на изделие

| Диаметр и классы стали | ф 18АIII | ф6АI |
|---|---|---|
| Длина м | 7.12 | 7.94 |
| Масса кг | 14.24 | 1.76 |
| $R_a^н$ кг/см² | 4000 | 2400 |
| ГОСТ | 5781-75 | |

## Характеристика изделия

| | | |
|---|---|---|
| Масса | кг | 540 |
| Об'ем бетона | м³ | 0.216 |
| Масса стали | кг | 16.0 |
| Расход стали на 1м³ изделия | кг | 74.1 |
| Масса закладных элементов | кг | 16.8 |
| Марка бетона | | 200 |
| Кубиковая прочность бетона к моменту выдачи изделия с завода | кг/см² | 160 |

## Спецификация стальных элементов

| Марка | Кол-во шт | Масса кг | | NN стр |
|---|---|---|---|---|
| | | одного элемента | всех элементов | |
| К-1 | 2 | 7.49 | 14.98 | 5 |
| Отдельные стержни | 12 | 0.085 | 1.02 | 5 |

Инв. № подл. | Подпись и дата | 1406 '91

| Изм | Лист | N докум. | Подпись | Дата |
|---|---|---|---|---|
| Разраб. | | Дерюгина | | |
| Пров. | | Антонова | | |

1.123-КР-1.5.005

Колонна КЛ-180
Спецификации, выборка стали, характеристика изделия при стали класса АIII

| Лит. | Масса | Масштаб |
|---|---|---|
| | | |

Лист | Листов

институт Ленниилпроектстрой

Копировала: Смирнова

Формат 12

| Номер и дата изменений | Краткое содержание изменений | NN чертежей | | |
|---|---|---|---|---|
| | | Корректировка | Дополнения | Аннулирование |
| 1 | 2 | 3 | 4 | 5 |
| 16.10.80. | Изменение положения отверстия | 1.123-КР-1 | 1.123-КР-1.5.ИК-1 | |
| | для строповки | ИЗА 1977 | | |
| | | 1.123-КР-1.5.000ИК | | 1.123-КР-1.5.000 |
| | Указан размер защитного слоя | 1.123-КР-1.5.003ИК | | 1.123-КР-1.5.003 |

| Подпись и дата | Инв. № подл. |
|---|---|
| | |

| | | | |
|---|---|---|---|
| Гл. спец. | Винер | | |
| Провер. | Антонова | | |
| Испол. | Балашова | | |

1.123-КР-1.5.ИК-1

Информационная карта

| Лист | Листов |
|---|---|
| | |

Проектный институт Ленжилпроект

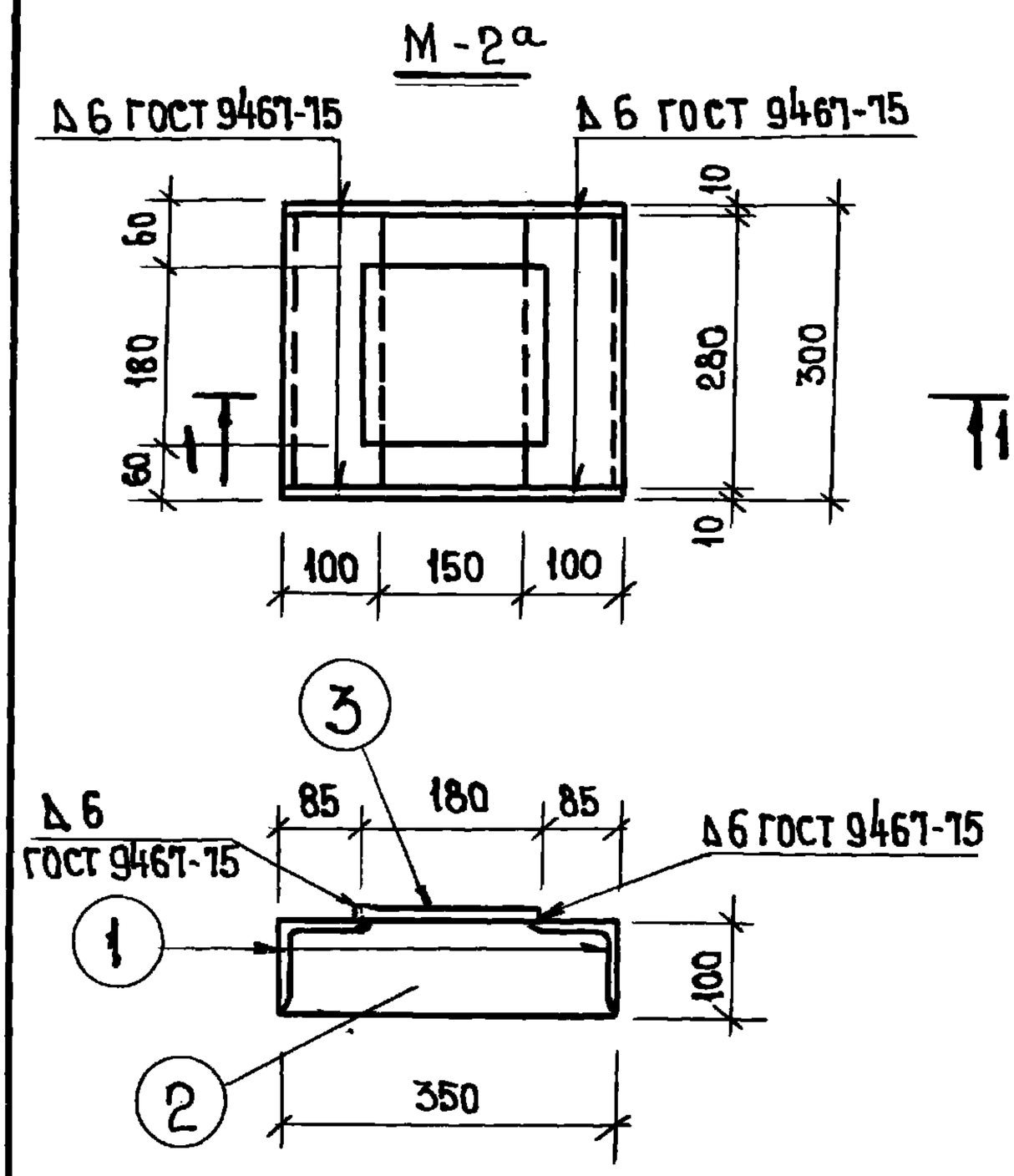


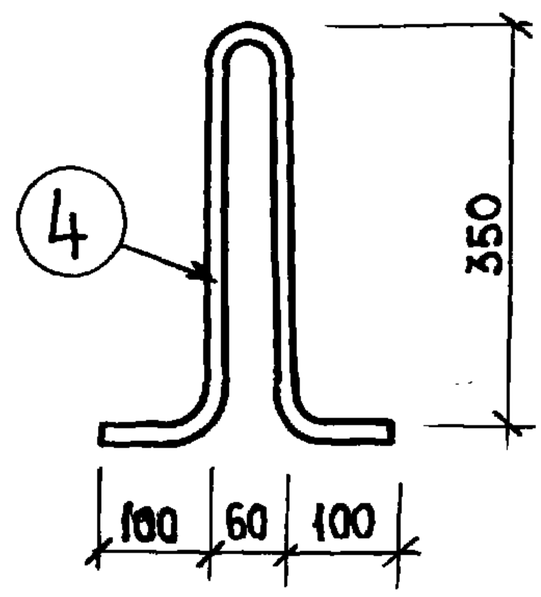


Закладные детали изготовлять в соответствии с СН 313-65

Спецификация стали на одну закладную деталь.

| Марка | Поз | Профиль | Длина мм | Кол-во шт. | Масса кг | | |
|---|---|---|---|---|---|---|---|
| | | | | | Одной поз. | Всех поз. | элемента |
| М-2а | 1 | L 100×100×8 | 280 | 2 | 3.42 | 6.84 | 15.14 |
| | 2 | -100 × 10 | 350 | 2 | 2.75 | 5.50 | |
| | 3 | -180×10 | 180 | 1 | 2.80 | 2.80 | |
| Петли | 4 | ф 12 AI | 940 | 1 | 0.83 | 0.83 | 0.83 |

Ленжилпроект № 919-70-19.09.85г.

Подпись и дата

Инв. N подл.

| Изм. | Лист. | N Докум. | Подпись | Дата |
|---|---|---|---|---|
| Разраб. | | Дерюгина | | |
| Пров. | | Антонова | | |

1.123-КР-1.5.006

Закладные детали.

| Лит. | Масса | Масштаб |
|---|---|---|
| | | 1:10 |
| Лист | Листов | |

Институт Ленжилпроект

Копировал: Никитина Формат 11