ТИПОВЫЕ КОНСТРУКЦИИ, ИЗДЕЛИЯ И УЗЛЫ ЗДАНИЙ И СООРУЖЕНИЙ

СЕРИЯ 1.133.1-7

БЛОКИ НАРУЖНЫХ СТЕН ДЛЯ ЖИЛЫХ ЗДАНИЙ ВЫСОТОЙ 1-4 ЭТАЖА И ОБЩЕСТВЕННЫХ ЗДАНИЙ ВЫСОТОЙ 1-3 ЭТАЖА

ВЫПУСК 2-2

ЛЕГКОБЕТОННЫЕ БЛОКИ ДЛЯ СТЕН ТОЛЩИНОЙ 500 ММ

АРМАТУРНЫЕ И ЗАКЛАДНЫЕ ИЗДЕЛИЯ

РАБОЧИЕ ЧЕРТЕЖИ

21440-02

ЦЕНА 0-80

ЦЕНТРАЛЬНЫЙ ИНСТИТУТ ТИПОВОГО ПРОЕКТИРОВАНИЯ
ГОССТРОЯ СССР

Москва, А-445, Смольная ул., 22

Сдано в печать VIII 1986 года

Заказ № 10063 Тираж 3140 экз.

ТИПОВЫЕ КОНСТРУКЦИИ, ИЗДЕЛИЯ И УЗЛЫ ЗДАНИЙ И СООРУЖЕНИЙ

СЕРИЯ 1.133.1-7

БЛОКИ НАРУЖНЫХ СТЕН ДЛЯ ЖИЛЫХ ЗДАНИЙ ВЫСОТОЙ 1-4 ЭТАЖА И ОБЩЕСТВЕННЫХ ЗДАНИЙ ВЫСОТОЙ 1-3 ЭТАЖА

ВЫПУСК 2-2

ЛЕГКОБЕТОННЫЕ БЛОКИ ДЛЯ СТЕН ТОЛЩИНОЙ 500 ММ

АРМАТУРНЫЕ И ЗАКЛАДНЫЕ ИЗДЕЛИЯ. РАБОЧИЕ ЧЕРТЕЖИ.

Разработаны
ЦНИИЭП граждансельстрой

Главный инженер института А.П. Цикунов
Главный инженер мастерской А.И. Угаров
Главный инженер проекта Л.А. Земляк

Утверждены
и введены в действие с 20.06.86
Госгражданстроем

Приказ от 30.05.86 N 183

Обозначение	Наименование	Стр.
1.133.1 - 7.2-2-00.000ТО	Техническое описание	3
1.133.1 - 7.2-2-09.100	Каркас пространственный КП1...КП16	4
1.133.1 - 7.2-2-09.100 СБ	Каркас пространственный КП1...КП16	5
	Сборочный чертеж	
1.133.1 - 7.2-2-11.100	Каркас пространственный КП17	6
1.133.1 - 7.2-2-11.100 СБ	Каркас пространственный КП17	6
	Сборочный чертеж	
1.133.1 - 7.2-2-01.100	Каркас плоский КР1, КР2	7
1.133.1 - 7.2-2-01.100 СБ	Каркас плоский КР1, КР2	7
	Сборочный чертеж	
1.133.1 - 7.2-2-09.110	Сетка С1...С12	8
1.133.1 - 7.2-2-09.120	Сетка С13...С28	10
1.133.1 - 7.2-2-09.110СБ	Сетка С1...С12	12
	Сборочный чертеж.	
1.133.1 - 7.2-2-09.120СБ	Сетка С13...С28	12
	Сборочный чертеж.	
1.133.1 - 7.2-2-11.110	Сетка С29	13
1.133.1 - 7.2-2-11.120	Сетка С30	13
1.133.1 - 7.2-2-24.110	Сетка С35	14

Обозначение	Наименование	Стр.
1.133.1 - 7.2-2-26.100	Сетка С40	14
1.133.1 - 7.2-2-04.100	Изделие закладное МН-1	15
1.133.1 - 7.2-2-11.200	Изделие закладное МН-2	15
1.133.1 - 7.2-2-23.100	Изделие закладное МН-3	16
1.133.1 - 7.2-2-26.300	Изделие закладное МН-6	16
1.133.1 - 7.2-2-26.200	Изделие закладное МН-4 ; МН-5	17
1.133.1 - 7.2-2.01.200	Петля монтажная П1...П5, П10...П12, П14	18
1.133.1 - 7.2-2-00.000Д	Узлы I..., III	18
1.133.1 - 7 01.300	Петля монтажная П6...П9 ; П13	19
1.133.1 - 7 01.300 СБ	Петля монтажная П6...П9 ; П13	19
	Сборочный чертеж	

Н.контр.	Земляк		
Гл.инж.м	Угаров		
ГИП	Земляк		
Рук.гр.	Петрухина		
Исполн.	Петрухина		
Провер.	Земляк		

1.133.1 - 7.2-2 - 00.000

Содержание

Стадия	Лист	Листов
Р		1

ЦНИИЭП гражданселькстрой

Инв.N подл. | Подпись и дата | Взам. инв.N

2-3346-

Копировал Куз-

21440-02 3 Формат А3

Настоящее техническое описание разработано для арматурных и закладных изделий легкобетонных блоков для наружных стен толщиной 50 см, представленных в выпуске 2-1 „Легкобетонные блоки для стен толщиной 500 мм" серии 1.133.1-7 „Блоки наружных стен для жилых зданий высотой 1-4 этажа и общественных зданий высотой 1-3 этажа".

В настоящем выпуске даны пространственные каркасы и изделия к ним для изготовления перемычечных, поясных и парапетных блоков.

Каждому изделию присвоена определенная марка.

Буквенные индексы обозначают:

КП - каркас пространственный
КР - каркас плоский
С - сетка
МН - изделие закладное
П - петля монтажная

Пространственные каркасы состоят из плоских каркасов и сеток, собираемых на стеллажах с применением шаблонов, обеспечивающих точное расположение элементов.

Арматурная сталь принята следующих классов:

1. Стержневая горячекатанная арматура периодического профиля классов А-I и А-III (ГОСТ 5781-82*).
2. Обыкновенная арматурная проволока гладкая класса Вр-I (ГОСТ 6727-80*).

Для монтажных петель принимается горячекатанная гладкая арматурная сталь класса А-I марок ВСт3пс2 и ВСт3сп2. Сталь марки ВСт3пс2 не допускается применять для изготовления монтажных петель, предназначенных для подъема и монтажа изделий при температуре ниже минус 40°С.

Для закладных изделий применяется прокатная углеродистая сталь марки ВСт3кп2 ГОСТ 380-71* и стержневая горячекатанная арматура периодического профиля класса А-III ГОСТ 5781-82*.

Сварные арматурные и закладные изделия должны удовлетворять требованиям ГОСТ 10922-75, а сварные сетки - ГОСТ 8478-81.

Каркасы и сетки изготовляются при помощи контактной точечной электросварки в соответствии с требованиями ГОСТ 14098-68.

Закладные изделия изготовляются с помощью автоматической или ручной сварки плавлением в соответствии с требованиями ГОСТ 19272-73 и СН 393-78.

Антикоррозийную защиту закладных изделий выполнять окраской лакокрасочными материалами группы I в соответствии со СНиП II-28-73*.

				1.133.1-7.2-2-00.000ТО		
Н.контр.	Земляк			Техническое описание	Стадия	Лист	Листов
Гл.инж.п.	Угаров				Р		1
ГИП	Земляк				ЦНИИЭП гражданстельстрой	
Рук.гр.	Петрухина					
Исполн.	Образцова					
Проверил	Петрухина					

Инв.№ подл. | Подпись и дата | Взам.инв.№ | 2-3316-

Копировал Корн- 21440-02 4 Формат А3

Формат	Зона	Поз.	Обозначение	Наименование	Кол.	Примечание
				Документация		
А3			1.133.1-7.2-2-00.000 ТО	Техническое описание		
А4			1.133.1-7.2-2-09.100.СБ	Сборочный чертеж		
А4			1.133.1-7.2-2-00.000 Д	Узлы		
			Переменные данные	для исполнений:		
				1.133.1-7.2-2-09.100		КП1
				Сборочные единицы		
А4		1	1.133.1-7.2-2-09.110	Сетка С-1	1	
А4		2	1.133.1-7.2-2-09.120	Сетка С-13	1	
А4		3	1.133.1-7.2-2-01.300-01	Петля монтажная П7	2	
				1.133.1-7.2-2-09.100-01		КП-2
				Сборочные единицы		
А4		1	1.133.1-7.2-2-09.110-01	Сетка С-2	1	
А4		2	1.133.1-7.2-2-09.120-01	Сетка С-14	1	
А4		3	1.133.1-7.2-2-01.300-01	Петля монтажная П7	2	
				1.133.1-7.2-2-09.100-02		КП-3
				Сборочные единицы		
А4		1	1.133.1-7.2-2-09.110-02	Сетка С-3	1	
А4		2	1.133.1-7.2-2-09.120-02	Сетка С-15	1	
А4		3	1.133.1-7.2-2-01.300-01	Петля монтажная П7	2	
				1.133.1-7.2-2-09.100-03		КП-4
				Сборочные единицы		
А4		1	1.133.1-7.2-2-09.110-03	Сетка С4	1	

Н.контр.	Земляк		1.133.1-7.2-2 - 09.100
Гл.инж.м	Угаров		Каркас пространственный КП1... КП16
ГИП	Земляк		Стадия: Р; Лист: 1; Листов: 3
Рук.гр.	Петрухина		ЦНИИЭП гражданстрой
Исполн.	Образцова		
Провер.	Петрухина		

2-3716-202

Формат	Зона	Поз.	Обозначение	Наименование	Кол.	Примечание
А4		2	1.133.1-7.2-2-09.120-03	Сетка С16	1	
А4		3	1.133.1-7.2-2-01.300-01	Петля монтажная П7	2	
				1.133.1-7.2-2-09.100-04		КП-5
				Сборочные единицы		
А4		1	1.133.1-7.2-2-09.110-04	Сетка С5	1	
А4		2	1.133.1-7.2-2-09.120-04	Сетка С17	1	
А4		3	1.133.1-7.2-2-01.300-01	Петля монтажная П7	2	
				1.133.1-7.2-2-09.100-05		КП-6
				Сборочные единицы		
А4		1	1.133.1-7.2-2-09.110-05	Сетка С-6	1	
А4		2	1.133.1-7.2-2-09.120-05	Сетка С-18	1	
А4		3	1.133.1-7.2-2-01.300-02	Петля монтажная П8	2	
				1.133.1-7.2-2-09.100-06		КП-7
				Сборочные единицы		
А4		1	1.133.1-7.2-2-09.110-06	Сетка С-7	1	
А4		2	1.133.1-7.2-2-09.120-06	Сетка С-19	1	
А4		3	1.133.1-7.2-2-01.300-02	Петля монтажная П8	2	
				1.133.1-7.2-2-09.100-07		КП-8
				Сборочные единицы		
А4		1	1.133.1-7.2-2-09.110-01	Сетка С-2	1	
А4		2	1.133.1-7.2-2-09.120-07	Сетка С-20	1	
А4		3	1.133.1-7.2-2-01.300-01	Петля монтажная П7	2	
				1.133.1-7.2-2-09.100-08		КП-9
				Сборочные единицы		
А4		1	1.133.1-7.2-2-09.110-03	Сетка С-4	1	
А4		2	1.133.1-7.2-2-09.120-08	Сетка С-21	1	
А4		3	1.133.1-7.2-2-01.300-01	Петля монтажная П7	2	
				1.133.1-7.2-2-09.100-09		КП-10
				Сборочные единицы		
А4		1	1.133.1-7.2-2-09.110-04	Сетка С-5		

Инв.№ подл. | Подпись и дата | Взам. инв.№

1.133.1-7.2-2 - 09.100 Лист 2

Копировал: 21440-02 5 Формат А4

Формат	Зона	Поз.	Обозначение	Наименование	Кол.	Примечание
А4		2	1.133.1 - 7.2-2-09.120-09	Сетка С-22	1	
А4		3	1.133.1 - 7.2-2-01.300-01	Петля монтажная П7	2	
				1.133.1-7.2-2-09.100 -10		КП-11
				Сборочные единицы		
А4		1	1.133.1 - 7.2-2-09.110-05	Сетка С6	1	
А4		2	1.133.1 - 7.2-2-09.120-10	Сетка С23	1	
А4		3	1.133.1 - 7.2-2-01.300-02	Петля монтажная П8	2	
				1.133.1 - 7.2-2-09.100-11		КП-12
				Сборочные единицы		
А4		1	1.133.1 - 7.2-2-09.110-07	Сетка С8	1	
А4		2	1.133.1 - 7.2-2-09.120-11	Сетка С24	1	
А4		3	1.133.1 - 7.2-2-01.300-02	Петля монтажная П8	2	
				1.133.1 - 7.2-2-09.100-12		КП-13
				Сборочные единицы		
А4		1	1.133.1 - 7.2-2-09.110-08	Сетка С9	1	
А4		2	1.133.1 - 7.2-2-09.120-12	Сетка С25	1	
А4		3	1.133.1 - 7.2-2-01.300-03	Петля монтажная П9	2	
				1.133.1 - 7.2-2-09.100-13		КП-14
				Сборочные единицы		
А4		1	1.133.1 - 7.2-2-09.110-09	Сетка С10	1	
А4		2	1.133.1 - 7.2-2-09.120-13	Сетка С26	1	
А4		3	1.133.1 - 7.2-2-01.300-03	Петля монтажная П9	2	
				1.133.1-7.2-2-09.100-14		КП15
				Сборочные единицы		
А4		1	1.133.1 - 7.2-2-09.110-10	Сетка С11	1	
А4		2	1.133.1 - 7.2-2-09.120-14	Сетка С27	1	
А4		3	1.133.1 - 7.2-2-01.300-03	Петля монтажная П9	2	
				1.133.1-7.2-2-09.100-15		КП-16
				Сборочные единицы		
А4		1	1.133.1 - 7.2-2-09.110-11	Сетка С12	1	
А4		2	1.133.1 - 7.2-2-09.120-15	Сетка С28	1	
А4		3	1.133.1 - 7.2-2-01.300-03	Петля монтажная П9	2	

Лист 3

1.133.1 - 7. 2 - 2 - 09.100

Инв. № подл. | Подпись и дата | Взам. инв. №

2-3316-

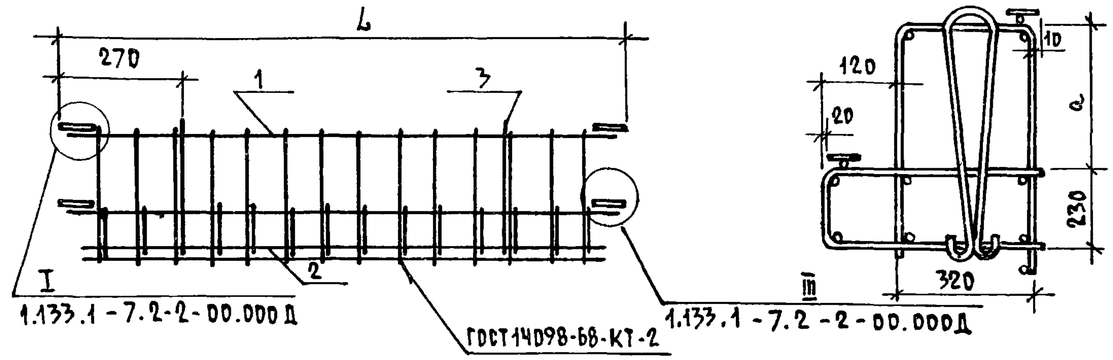

Обозначение	Марка	Размеры, мм L	Размеры, мм a	Масса, кг
1.133.1 - 7.2-2-09.100	КП-1	1780	240	12,72
-01	КП-2	2080	240	14,95
-02	КП-3	2380	240	16,85
-03	КП-4	2680	240	25,30
-04	КП-5	2980	240	28,85
-05	КП-6	3280	240	36,36
-06	КП-7	3580	240	45,49
-07	КП-8	2080	240	17,71
-08	КП-9	2680	240	28,43
-09	КП-10	2980	240	35,78
-10	КП-11	3280	240	49,43
-11	КП-12	3580	240	68,06
-12	КП-13	2380	80	25,77
-13	КП-14	2680	80	29,12
-14	КП-15	2980	80	45,72
-15	КП-16	3280	80	59,96

1.133.1 - 7. 2 - 2 - 09.100 СБ

Н. контр.	Земляк	
Гл. инж. М	Угаров	
ГИП	Земляк	
Рук. гр.	Петрухина	
Исполн.	Образцова	
Проверил	Петрухина	

Каркас пространственный КП1 ... КП16. Сборочный чертеж.

Стадия	Масса	Масштаб
Р	см. табл.	

Лист | Листов 1

ЦНИИЭП Граждансельстрой

Инв. № подл. | Подпись и дата | Взам. инв. №

Формат	Зона	Поз.	Обозначение	Наименование	Кол.	Примеч.
				Документация		
А3			1.133.1-7.2-2 -00.000ТО	Техническое описание		
А3			1.133.1-7.2-2 -11.100 СБ	Сборочный чертеж		
А3			1.133.1-7.2-2 -00.000 Д	Узлы		
				Сборочные единицы		
А4		1	1.133.1-7.2-2 -11.110	Сетка С-29	1	
А4		2	1.133.1-7.2-2 -11.120	Сетка С-30	1	
				Детали		
А4		3	1.133.1-7.2-2 -01.200-06	Петля монтажная П13	2	

Инв. N подл. | Подпись и дата | Взам. инв. N

2-3316-205

Н. контр.	Земляк		1.133.1-7.2-2 -11.100
Гл. инж. п.	Угаров		Каркас пространственный КП 17
ГИП	Земляк		Стадия: Р; Лист: ; Листов: 1
Рук. груп.	Петрухина		ЦНИИЭП гражданселькстрой
Исполн.	Образцова		
Провер.	Петрухина		

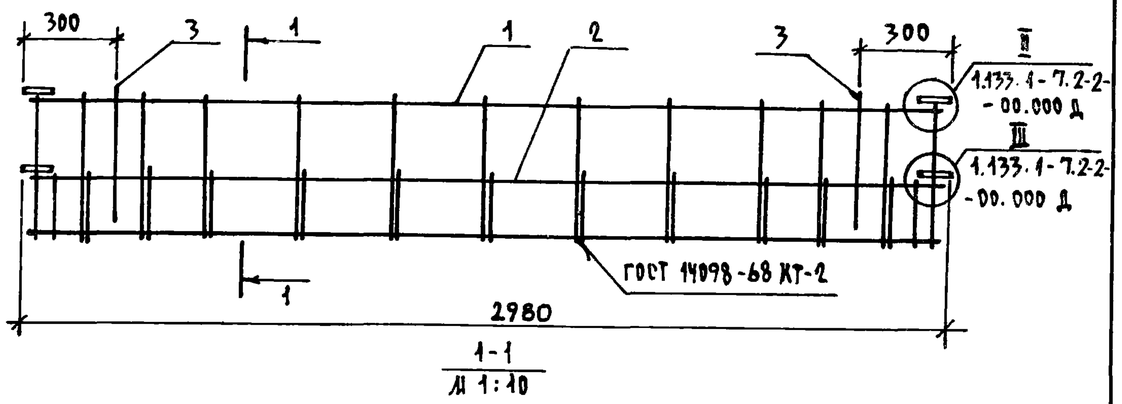

1-1
М 1:10

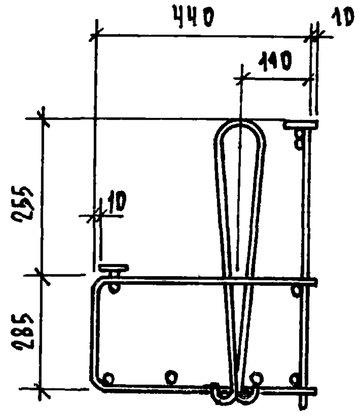

Инв. N подл. | Подпись и дата | Взам. инв. N

Н. контр.	Земляк		1.133.1-7.2-2 -11.100 СБ
Гл. инж. п.	Угаров		Каркас пространственный КП 17. Сборочный чертеж.
ГИП	Земляк		Стадия: Р; Масса: 10.99; Масштаб: 1:20
Рук. гр.	Петрухина		Лист: ; Листов: 1
Исполн.	Образцова		ЦНИИЭП гражданселькстрой
Провер.	Петрухина		

Копировал Тип.21440-02 7 формат А4

Формат	Зона	Поз.	Обозначение	Наименование	Кол.	Примеч.
				Документация		
А3			1.133.1 - 7.2-2 - ПО.000 ТО	Техническое описание		
А4			1.133.1 - 7.2-2 - 01.100 СБ	Сборочный чертеж		
А4			1.133.-1 - 7.2-2 - ПО.000 Д	Узлы		
				1.133.1 - 7.2-2 -01.100		КР-1
				Детали		
Б4		1	1.133.1 - 7.2-2 -01.101	Ø4 ВрI ГОСТ 6727-80*, ℓ=160	7	0.015 кг
Б4		2	-01	ℓ=1800	2	0.178 кг
				1.133-1 - 7.2-2 -01.100-01		КР-2
				Детали		
Б4		1	1.133.1 - 7.2-2 -01.101	Ø4 ВрI ГОСТ 6727-80*, ℓ=160	8	0.015 кг
Б4		2	-02	ℓ=2300	2	0.228 кг

Н.контр.	Земляк		1.133.1 - 7.2-2 -01.100
Гр.инж.п.	Угаров		Каркас плоский КР-1, КР-2
ГИП	Земляк		Стадия: Р; Лист: ; Листов: 1
Рук.гр.	Петрухина		ЦНИИЭП гражданселькстрой
Исполн.	Шишкина		
Провер.	Петрухина		

Инв.№ подл. 2-3316-208 | Подпись и дата | Взам.инв.№

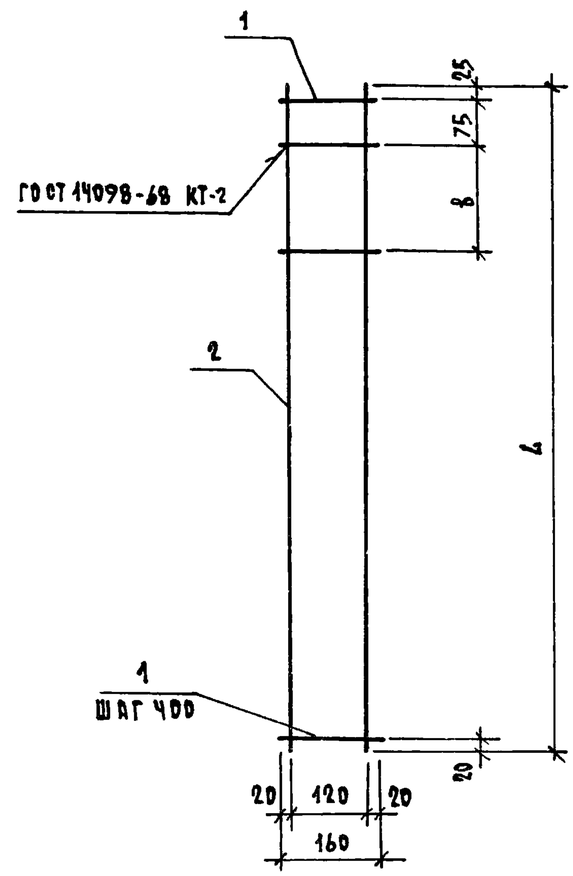

Обозначение	Марка	L, мм	B, мм	Масса, кг
1.133.1 - 7.2 - 2 - 01.100	КР-1	1800	80	0.461
1.133.1 - 7.2 - 2 - 01.100- 01	КР-2	2300	180	0,575

Н.контр.	Земляк		1.133.1 - 7.2-2 -01.100 СБ
Гл.инж.п.	Угаров		Каркас плоский КР-1, КР-2. Сборочный чертеж.
ГИП	Земляк		Стадия: Р; Масса: см. табл.; Масштаб: 1:10
Рук.гр.	Петрухина		Лист: ; Листов 1
Исполн.	Шишкина		ЦНИИЭП гражданселькстрой
Провер.	Петрухина		

Инв.№ подл. | Подпись и дата | Взам.инв.№

Копировал Ф.Ф.Ф-21460-02

Формат	Зона	Поз.	Обозначение	Наименование	Кол. на исполнение 1.133.1-7.2-2-09.110-												Примеч.
					–	01	02	03	04	05	06	07	08	09	10	11	
				ДОКУМЕНТАЦИЯ													
А4			1.133.1-7.2-2-09.110 СБ	Сборочный чертеж													
				ДЕТАЛИ													
Б4		1	1.133.1-7.2-2-09.111	Ф5 ВрI ГОСТ 6727-80*; ℓ=1540	1												0,23 кг
			-01	ℓ=1840		1											0,28 кг
			-02	ℓ=2140			1						1				0,33 кг
			-03	ℓ=2240				1						1			0,38 кг
			-04	ℓ=2740					1						1		0,42 кг
			-05	ℓ=3040						1						1	0,47 кг
			-06	ℓ=3340							1	1					0,52 кг
Б4		2	1.133.1-7.2-2-09.112	Ф6 АIII ГОСТ 5781-82* ℓ=1720	1												0,38 кг
			-01	ℓ=2020		1											0,44 кг
Б4		2	1.133.1-7.2-2-09.113	Ф8 АIII ГОСТ 5781-82* ℓ=2320			1										0,91 кг
			-01	ℓ=2620				1									1,03 кг
Б4		2	1.133.1-7.2-2-09.117 -02	Ф12 АIII ГОСТ 5781-82* ℓ=2320									1				2,06 кг
			-03	ℓ=2620										1			2,48 кг
Б4		2	1.133.1-7.2-2-09.118	Ф14 АIII ГОСТ 5781-82* ℓ=2920											1		3,60 кг
			-01	ℓ=3220												1	3,89 кг
Б4		2	1.133.1-7.2-2-09.114	Ф10 АIII ГОСТ 5781-82* ℓ=2920					1								1,80 кг
			-01	ℓ=3220						1							1,98 кг
Б4		2	1.133.1-7.2-2-09.117	Ф12 АIII ГОСТ 5781-82* ℓ=3520							1	1					3,12 кг
Б4		3	1.133.1-7.2-2-09.112 -03	Ф6 АIII ГОСТ 5781-82* ℓ=1540	1												0,34 кг
			-04	ℓ=1840		1											0,41 кг
Б4		3	1.133.1-7.2-2-09.113 -02	Ф8 АIII ГОСТ 5781-82* ℓ=2140			1										0,85 кг
			-03	ℓ=2440				1									0,96 кг
Б4		3	1.133.1-7.2-2-09.114 -02	Ф10 АIII ГОСТ 5781-82* ℓ=2740					1								1,68 кг
			-03	ℓ=3040						1							1,87 кг

Инв. N подл. | Подпись и дата | Взам. инв. N

2-3316-

Н. контр.	Земляк		
Гл. инж. п.	Угаров		
Рук. гр.	Петрухина		
Исполнитель	Лухина		
Проверил	Петрухина		

1.133.1-7.2-2 -09.110

Сетка С1 ... С12

Стадия	Лист	Листов
Р	1	2

ЦНИИЭП граждансельстрой

Формат	Зона	Поз.	Обозначение	Наименование	Кол. на исполнение 1.133-1-7.2-2-09.110-																					Примечан.
					–	01	02	03	04	05	06	07	08	09	10	11										
Б4		3	1.133.1-7.2-2-09.117 -01	⌀12 А III ГОСТ 5781-82* ℓ=3340							1	1														2,96 кг
Б4			-04	⌀12 А III ГОСТ 5781-82* ℓ=2140									1													1,90 кг
			-05	ℓ=2440										1												2,17 кг
Б4		3	1.133.1-7.2-2-09.118 -02	⌀14 А III ГОСТ 5781-82* ℓ=2740											1											3,32 кг
			-03	ℓ=3040												1										3,68 кг
Б4		4	1.133.1-7.2-2-09.111 -07	⌀5 Вр I ГОСТ 6727-80* ℓ=1310	10	16																				0,20 кг
Б4		4	1.133.1-7.2-2-09.112 -06	⌀6 А III ГОСТ 5781-82* ℓ=1310			17	19	21	23	25															0,29 кг
Б4		4	1.133.1-7.2-2-09.112 -07	⌀6 А III ГОСТ 5781-82* ℓ=990									17	19												0,22 кг
Б4		4	1.133.1-7.2-2-09.113 -04	⌀8 А III ГОСТ 5781-82* ℓ=1310								25														0,52 кг
			-05	ℓ=990											21	23										0,39 кг
Б4		5	1.133.1-7.2-2-09.115	Полоса $\frac{8\times100\ \text{ГОСТ}\ 103-76}{\text{Ст3 ГОСТ}\ 535-79}$; ℓ=50	2	2	2	2	2	2	2	2	2	2	2	2										0,31 кг
Б4		6	1.133.1-7.2-2-09.116	⌀12 А III ГОСТ 5781-82* ℓ=70	2	2	2	2	2	2	2	2	2	2	2	2										0,06 кг

Инв. № подл. | Подпись и дата | Взам. инв. №

2-331б-

1.133.1-7.2-2-09.110

Лист 2

Копировал Корн 21440-02 10 Формат А3

Формат	Зона	Поз.	Обозначение	Наименование	Кол. на исполнение 1.133.1-7.2-2-09.120-																					Примечан.
					–	01	02	03	04	05	06	07	08	09	10	11	12	13	14	15						
				Документация																						
А4			1.133.1-7.2-2-09.120 СБ	Сборочный чертеж																						
				Детали																						
Б4		1	1.133.1-7.2-2-09.113 -06	⌀8 А III ГОСТ 5781-82* ℓ=1750	3																					0,69 кг
			-07	ℓ=2050		3																				0,81 кг
Б4		1	1.133.1-7.2-2-09.114 -04	⌀10 А III ГОСТ 5781-82* ℓ=2050								3														1,26 кг
			-05	ℓ=2350			3																			1,45 кг
			-06	ℓ=2650				3																		1,63 кг
			-07	ℓ=2950					3																	1,82 кг
Б4		1	1.133.1-7.2-2-09.116 -01	⌀12 А III ГОСТ 5781-82* ℓ=2350													3									2,09 кг
			-02	ℓ=2650									3					3								2,35 кг
			-03	ℓ=3250						3																2,88 кг
Б4		1	1.133.1-7.2-2-09.121	⌀14 А III ГОСТ 5781-82* ℓ=2950										3					3							3,57 кг
			-01	ℓ=3550							3															4,28 кг
Б4		1	1.133.1-7.2-2-09.122	⌀16 А III ГОСТ 5781-82* ℓ=3250											3											5,13 кг
Б4		1	1.133.1-7.2-2-09.123	⌀18 А III ГОСТ 5781-82* ℓ=3250																3						6,50 кг
			-01	ℓ=3550												3										7,10 кг
Б4		2	1.133.1-7.2-2-09.111 -08	⌀5 Вр I ГОСТ 6727-80 ℓ=1750	1																					0,27 кг
			-09	ℓ=2050		1						1														0,32 кг
			-10	ℓ=2350			1										1									0,36 кг
			-11	ℓ=2650				1					1					1								0,41 кг
			-12	ℓ=2950					1					1					1							0,45 кг
			-13	ℓ=3250						1					1					1						0,50 кг
			-14	ℓ=3550							1					1										0,55 кг
Б4		3	1.133.1-7.2-2-09.111 -15	⌀5 Вр I ГОСТ 6727-80* ℓ=1640	1																					0,25 кг
			-16	ℓ=1940		1						1														0,30 кг
			-17	ℓ=2240			1										1									0,34 кг
			-18	⌀5 Вр I ГОСТ 6727-80* ℓ=2540				1					1					1									0,39 кг
			-19	ℓ=2840					1					1					1							0,44 кг
			-20	ℓ=3140						1					1					1						0,48 кг

Инв. № подл. | Подпись и дата | Взам. инв. №

2-3316-

Н. контр.	Земляк		
Гл. инж. п.	Угаров		
ГИП	Земляк		
Рук. гр.	Петрухина		
Исполн.	Мухина		
Проверил	Петрухина		

1.133.1-7.2-2-09.120

Сетка С13...С28

Стадия	Лист	Листов
Р	1	2

ЦНИИЭП Граждансельстрой

Копировал Корз-

21440-02 11 Формат А3

Формат	Зона	Поз.	Обозначение	Наименование	Кол. на исполнение 1.133.1-7.2-2-09.120-																				Примечание
					–	01	02	03	04	05	06	07	08	09	10	11	12	13	14	15					
Б4		3	1.133.1-7.2-2-09.111 -21	Ø5Вр1 ГОСТ 6727-80* ℓ=3440							1					1									0,53 кг
Б4		4	1.133.1-7.2-2-09.112 -08	Ø6 А III ГОСТ 5781-82* ℓ=1640	1																				0,36 кг
			-09	ℓ=1940		1						1													0,43 кг
			-10	ℓ=2240			1										1								0,50 кг
Б4		4	1.133.1-7.2-2-09.113 -08	Ø8 А III ГОСТ 5781-82* ℓ=2540				1										1							1,00 кг
			-09	ℓ=2840					1					1					1						1,12 кг
			-10	ℓ=3140																1					1,24 кг
Б4		4	1.133.1-7.2-2-09.114 -06	Ø10 А III ГОСТ 5781-82* ℓ=2540									1												1,57 кг
			-08	ℓ=3140						1					1										1,93 кг
			-09	ℓ=3440							1					1									2,12 кг
Б4		5	1.133.1-7.2-2-09.111 -22	Ø5 Вр1 ГОСТ 6727-80* ℓ=1125	12	14																			0,17 кг
Б4		5	1.133.1-7.2-2-09.112 -11	Ø6 А III ГОСТ 5781-82* ℓ=1125			19	21	23	25	27	14	21	23	25		19	21							0,24 кг
Б4		5	1.133.1-7.2-2-09.113 -11	Ø8 А III ГОСТ 5781-82* ℓ=1125												27			23	25					0,45 кг
Б4		6	1.133.1-7.2-2-09.116	Ø12 А III ГОСТ 5781-82* ℓ=70	2	2	2	2	2	2	2	2	2	2	2	2	2	2	2	2					0,06 кг
Б4		7	1.133.1-7.2-2-09.115	Полоса $\frac{8\times100\ ГОСТ\ 103-76}{Ст3\ ГОСТ\ 535-79}$ ℓ=50	2	2	2	2	2	2	2	2	2	2	2	2	2	2	2	2					0,31 кг
Б4		8	1.133.1-7.2-2-09.113 -11	Ø8 А III ГОСТ 5781-82* ℓ=1640	1																				0,65 кг
			-12	ℓ=1940		1																			0,76 кг
Б4		8	1.133.1-7.2-2-09.114 -11	Ø10 А III ГОСТ 5781-82* ℓ=1940								1													1,19 кг
			-12	ℓ=2240			1																		1,38 кг
			-13	ℓ=2540				1																	1,56 кг
			-14	ℓ=2840					1																1,75 кг
Б4		8	1.133.1-7.2-2-09.116 -04	Ø12 А III ГОСТ 5781-82* ℓ=2240									1				1								1,98 кг
			-05	ℓ=2540														1							2,27 кг
			-06	ℓ=3140						1															2,78 кг
Б4		8	1.133.1-7.2-2-09.121 -02	Ø14 А III ГОСТ 5781-82* ℓ=2840										1											3,43 кг
			-03	ℓ=3440							1														4,15 кг
Б4		8	1.133.1-7.2-2-09.122 -01	Ø16 А III ГОСТ 5781-82* ℓ=3140											1										4,96 кг
Б4		8	1.133.1-7.2-2-09.123 -02	Ø18 А III ГОСТ 5781-82* ℓ=3140																1					6,28 кг
			-03	ℓ=3440												1									6,88 кг

Взам. инв. № | Подпись и дата | Инв. № подл. 2-3316-

Копировал Код- 21440-02 12 формат А3

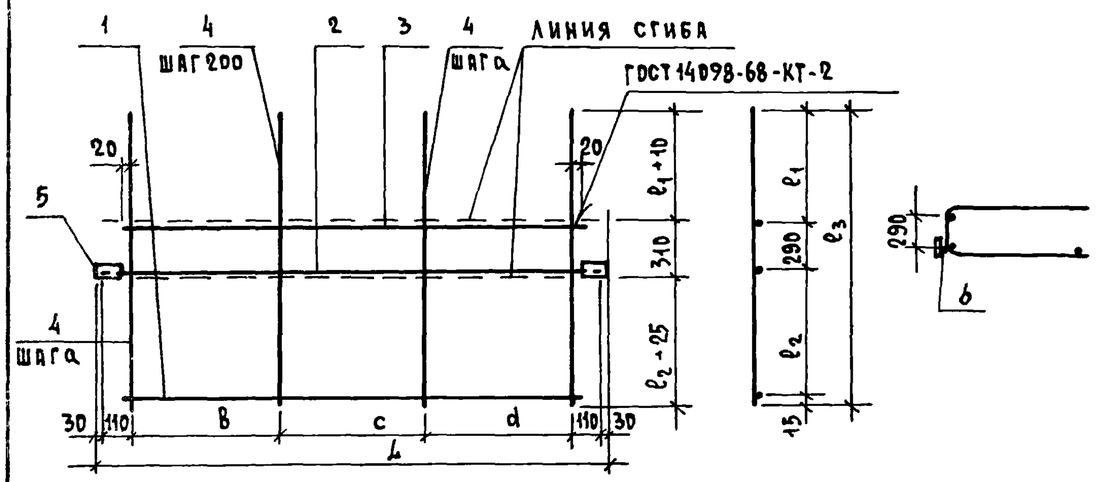

ОБОЗНАЧЕНИЕ	МАРКА	РАЗМЕРЫ, ММ								МАССА, КГ
		a	в	c	d	L	ℓ_1	ℓ_2	ℓ_3	
1.133.1-7.2-2-09.110	С1	150	450	600	450	1780	483	523	1311	3,65
-01	С2	150	600	600	600	2080	483	523	1311	5,00
-02	С3	100	600	1000	500	2380	483	523	1311	7,76
-03	С4	100	600	1200	600	2680	483	523	1311	8,66
-04	С5	100	600	1400	700	2980	483	523	1311	10,78
-05	С6	100	700	1600	700	3280	483	523	1311	11,76
-06	С7	100	700	1800	800	3580	483	523	1311	14,65
-07	С8	100	700	1800	800	3580	483	523	1311	19,60
-08	С9	100	600	1000	500	2380	323	362	990	8,71
-09	С10	100	600	1200	600	2680	323	362	990	10,01
-10	С11	100	600	1400	700	2980	323	362	990	16,28
-11	С12	100	700	1600	700	3280	323	362	990	17,76

1.133.1-7.2-2-09.110 СБ

Н.контр.	Земляк		
Гл.инж.м.	Угаров		
ГИП	Земляк		
Рук.гр.	Петрухина		
Исполн.	Мухина		
Проверил	Петрухина		

Сетка С1...С12 Сборочный чертеж.

СТАДИЯ	МАССА	МАСШТАБ
Р	см. табл.	
ЛИСТ	ЛИСТОВ 1	

ЦНИИЭП ГРАЖДАНСЕЛЬСТРОЙ

Инв.№ подл. | Подпись и дата | Взам.инв.№

Инв.№ подл. | Подпись и дата | Взам.инв.№

2-3316

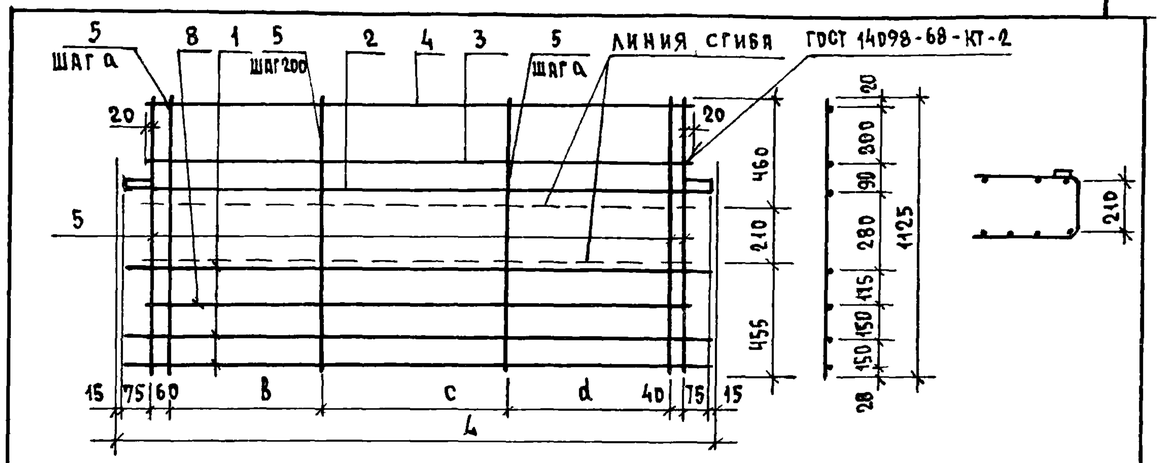

ОБОЗНАЧЕНИЕ	МАРКА	РАЗМЕРЫ, ММ					МАССА КГ
		a	в	c	d	L	
1.133.1-7.2-2-09.120	С13	150	150	600	150	1780	6,39
-01	С14	150	200	600	200	2080	7,37
-02	С15	100	600	1000	500	2380	12,24
-03	С16	100	600	1200	600	2680	13,04
-04	С17	100	600	1400	700	2980	15,49
-05	С18	100	700	1600	700	3280	21,08
-06	С19	100	700	1800	800	3580	27,42
-07	С20	150	200	600	200	2080	9,38
-08	С21	100	600	1200	600	2680	17,19
-09	С22	100	600	1400	700	2980	22,42
-10	С23	100	700	1600	700	3280	30,07
-11	С24	100	700	1800	800	3580	44,29
-12	С25	100	600	1000	500	2380	11,76
-13	С26	100	600	1200	600	2680	16,99
-14	С27	100	600	1400	700	2980	27,24
-15	С28	100	700	1600	700	3280	40,00

1.133.1-7.2-2-09.120 СБ

Н.контр.	Земляк		
Гл.инж.м.	Угаров		
ГИП	Земляк		
Рук.гр.	Петрухина		
Исполн.	Мухина		
Проверил	Петрухина		

Сетка С13...С28 Сборочный чертеж

СТАДИЯ	МАССА	МАСШТАБ
Р	см. табл.	
ЛИСТ	ЛИСТОВ 1	

ЦНИИЭП ГРАЖДАНСЕЛЬСТРОЙ

Копировал Коз.

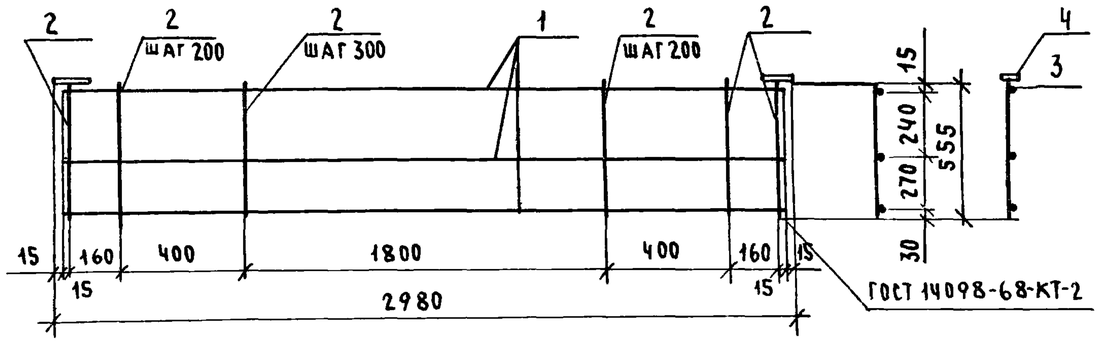

Формат	Зона	Поз.	Обозначение	Наименование	Кол.	Примеч.
				Детали		
Б4		1	1.133.1-7.2-2 -11.111	Ф6 А-I ГОСТ 5781-82*; ℓ=2950	3	0,655 кг
Б4		2	-01	Ф6 А-I ГОСТ 5781-82*; ℓ=555	13	0,123 кг
Б4		3	1.133.1-7.2-2 -09.116	Ф12 АIII ГОСТ 5781-82*; ℓ=70	2	0,062 кг
Б4		4	1.133.1-7.2-2 -09.115	Полоса 8х100 ГОСТ 103-76 / Ст3 ГОСТ 535-79; ℓ=50	2	0,31 кг

1.133.1-7.2-2 -11.110

Н.контр.	Земляк		
Гл.инж.м.	Угаров		
ГИП	Земляк		
Рук.гр.	Петрухина		
Исполнит.	Образцова		
Проверил	Петрухина		

Сетка С-29.

Стадия	Масса	Масштаб
Р	4,31	1:20
Лист	Листов 1	

ЦНИИЭП граждансельстрой

Инв. № подл. 2-3316-214 | Подпись и дата | Взам. инв. №

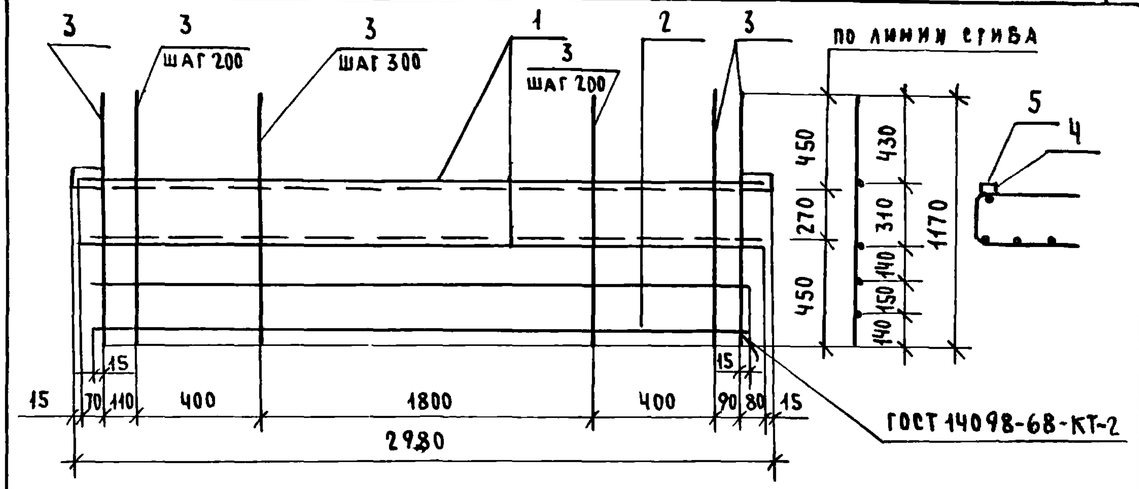

Формат	Зона	Поз.	Обозначение	Наименование	Кол.	Примеч.
				Детали		
Б4		1	1.133.1-7.2-2 -11.111	Ф6 А-I ГОСТ 5781-82*; ℓ=2950	2	0,655 кг
Б4		2	-02	Ф6 А-I ГОСТ 5781-82*; ℓ=2820	2	0,626 кг
Б4		3	-03	Ф6 А-I ГОСТ 5781-82*; ℓ=1170	13	0,26 кг
Б4		4	1.133.1-7.2-2 -09.116	Ф12 А-III ГОСТ 5781-82*; ℓ=70	2	0,062 кг
Б4		5	1.133.1-7.2-2 -09.115	Полоса 8х100 ГОСТ 103-76 / Ст3 ГОСТ 535-79; ℓ=50	2	0,31 кг

1.133.1-7.2-2 -11.120

Н.контр.	Земляк		
Гл.инж.м.	Угаров		
ГИП	Земляк		
Рук.гр.	Петрухина		
Исполнит.	Образцова		
Проверил	Петрухина		

Сетка С-30.

Стадия	Масса	Масштаб
Р	6,68	1:2
Лист	Листов 1	

ЦНИИЭП граждансельстрой

Инв. № подл. | Подпись и дата | Взам. инв. №

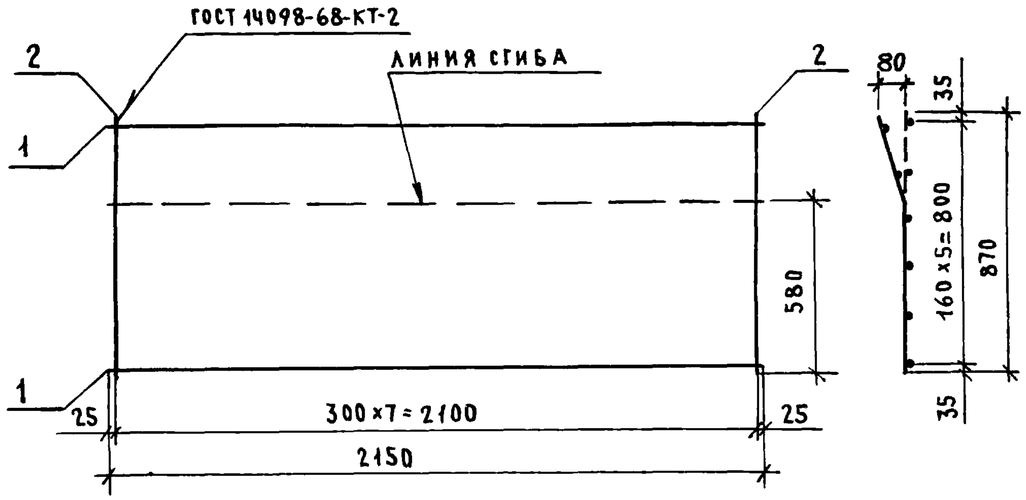

Формат	Зона	Поз.	Обозначение	Наименование	Кол.	Примеч.
				Детали		
Б4		1	1.133.1-7.2-2 -25.111	ФЧВр-I ГОСТ 6727-80*; ℓ=2150	6	0,215 кг
Б4		2	-01	ФЧВр-I ГОСТ 6727-80*; ℓ=870	8	0,09 кг

1.133.1-7.2-2 -25.110

Н. контр.	Земляк		
Гл. инж. м.	Угаров		
ГИП	Земляк		
Рук. гр.	Петрухина		
Исполн.	Образцова		
Проверил	Петрухина		

Сетка С-35

Стадия	Масса	Масштаб
Р	2,00	1:20
Лист	Листов 1	

ЦНИИЭП граждансельстрой

Инв. № подл. 2-3316-217 | Подпись и дата | Взам. инв. №

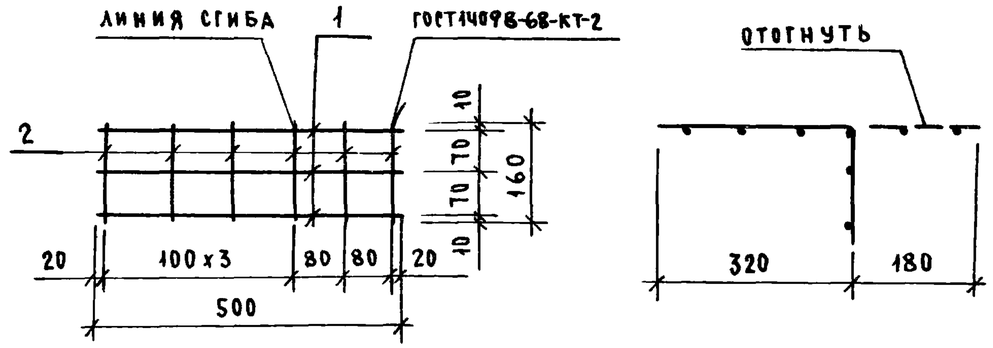

Формат	Зона	Поз.	Обозначение	Наименование	Кол.	Примеч.
				Детали		
Б4		1	1.133.1-7.2-2 -01.101-03	ФЧВрI ГОСТ 6727-80*; ℓ=500	3	0,05 кг
Б4		2	1.133.1-7.2-2 -01.101	ℓ=160	6	0,02 кг

1.133.1-7.2-2 -30.100

Н. контр.	Земляк		
Гл. инж. м.	Угаров		
ГИП	Земляк		
Рук. гр.	Петрухина		
Исполнит.	Образцова		
Проверил	Земляк		

Сетка С-40

Стадия	Масса	Масштаб
Р	0,27	—
Лист	Листов 1	

ЦНИИЭП граждансельстрой

Инв. № подл. 2-3316- | Подпись и дата | Взам. инв. №

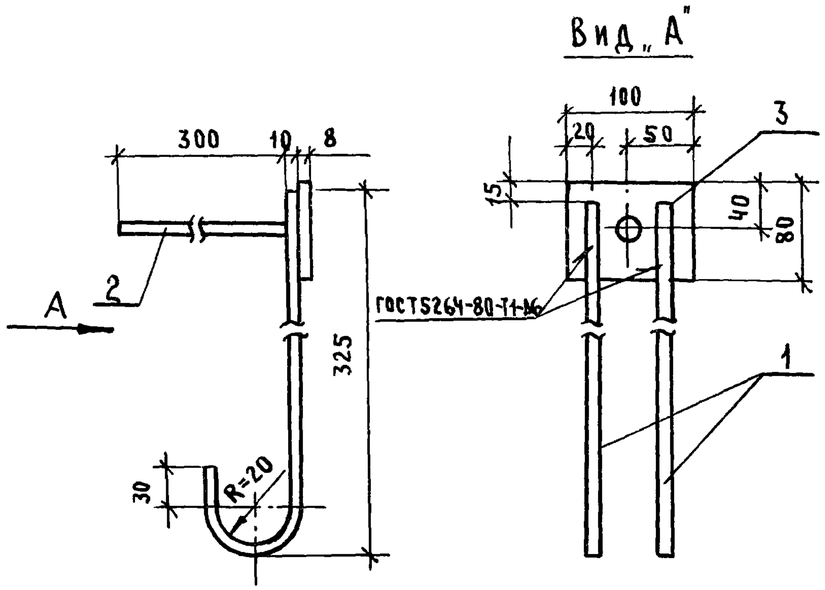

Формат	Зона	Поз.	Обозначение	Наименование	Кол.	Примеч.
				Детали		
Б4		1	1.133.1-7.2-2 -09.114-14	Ф10 А III ГОСТ 5781-82*; ℓ=370	2	0,23 кг
Б4		2	-11	Ф10 А III ГОСТ 5781-82*; ℓ=300	1	0,19 кг
Б4		3	1.133.1-7.2-2 -09.115-01	Полоса 8×100 ГОСТ 103-76 / Ст.3 ГОСТ 535-79; ℓ=80	1	0,50 кг

1.133.1-7.2-2 -04.100

Н. контр.	Земляк		
Гл. инж. м.	Угаров		
ГИП	Земляк		
Рук. гр.	Петрухина		
Исполн.	Образцова		
Провер.	Петрухина		

Изделие закладное МН-1

Стадия	Масса	Масштаб
Р	1,15	1:5
Лист	Листов 1	

ЦНИИЭП Граждансельстрой

Инв. № подл. 2-3316-220 | Подпись и дата | Взам. инв. №

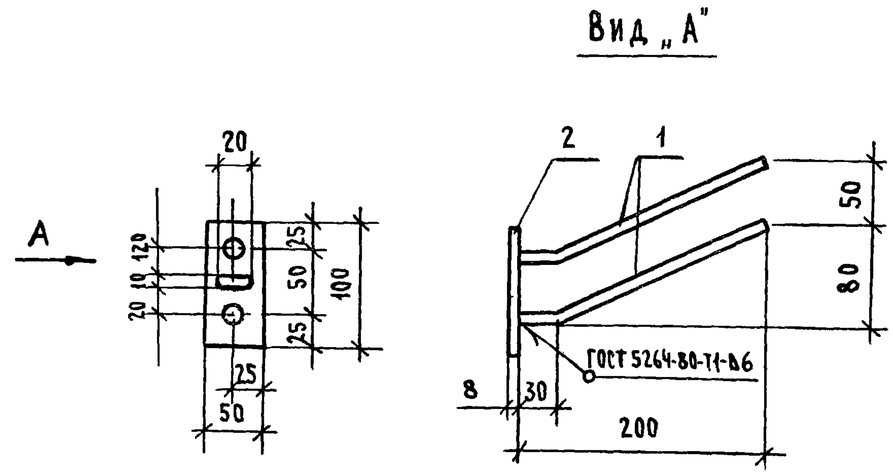

Формат	Зона	Поз.	Обозначение	Наименование	Кол.	Примеч.
				Детали		
Б4		1	1.133.1-7.2-2 -09.114-15	Ф10 А III ГОСТ 5781-82*; ℓ=220	2	0,27 кг
Б4		2	1.133.1-7.2-2 -09.115	Полоса 8×100 ГОСТ 103-76 / Ст.3 ГОСТ 535-79; ℓ=50	1	0,31 кг

1.133.1-7.2-2 -11.200

Н. контр.	Земляк		
Гл. инж. м.	Угаров		
ГИП	Земляк		
Рук. гр.	Петрухина		
Исполнит.	Образцова		
Проверил	Петрухина		

Изделие закладное МН-2

Стадия	Масса	Масштаб
Р	0,85	1:5
Лист	Листов 1	

ЦНИИЭП Граждансельстрой

Инв. № подл. | Подпись и дата | Взам. инв. №

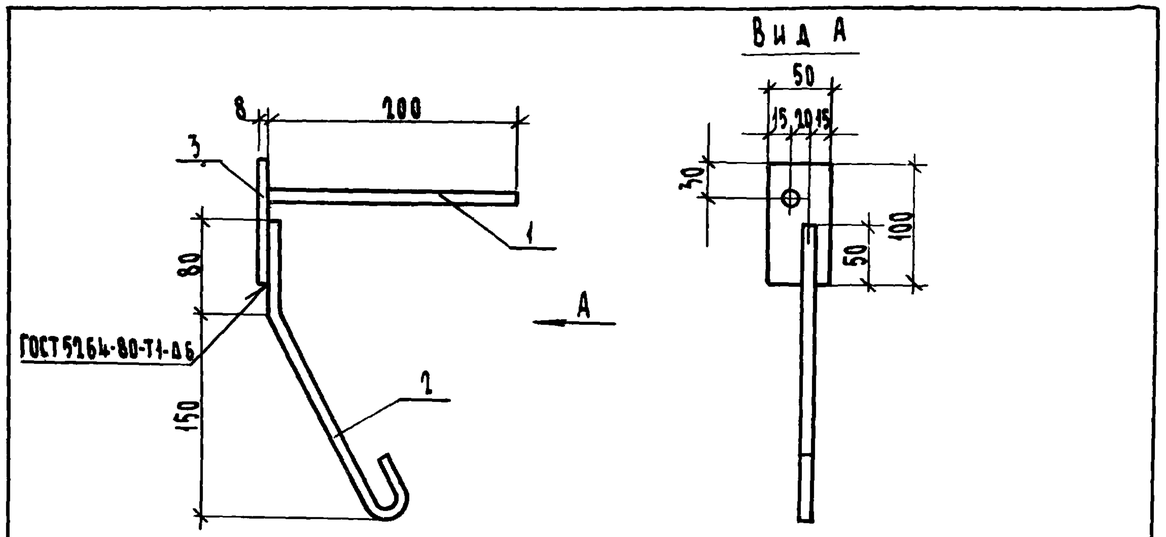

Формат	Зона	Поз.	Обозначение	Наименование	Кол.	Примеч.
				Детали		
А3		1	1.133.1-7.2-2 -04.101-03	Ф10 А III ГОСТ 5781-82*, ℓ=200	1	0,12 кг
А3		2	-04	Ф10 А III ГОСТ 5781-82*, ℓ=320	1	0,20 кг
А3		3	1.133.1-7.2-2 -09.115	Полоса $\frac{8\times100\ ГОСТ\ 103-76}{Ст.3\ ГОСТ\ 380-71}$ ℓ=50	1	0,31 кг

Взам. инв.№ | Подпись и дата | Инв.№ подл. 2-3316-221

Н.контр.	Земляк		
Гл.инж.м.	Угаров		
ГИП	Земляк		
Рук.гр.	Петрухина		
Исполн.	Образцова		
Проверил	Петрухина		

1.133.1-7.2-2-23.100

Изделие закладное МН-3

Стадия	Масса	Масштаб
Р	0,63	1:5
Лист	Листов 1	

ЦНИИЭП гражданстельстрой

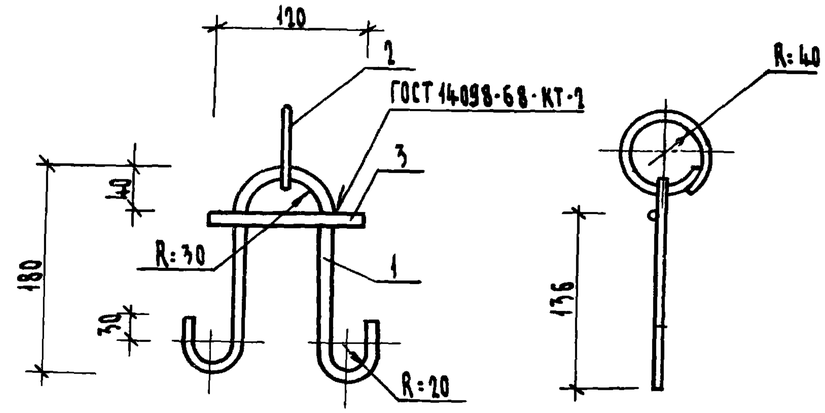

Формат	Зона	Поз	Обозначение	Наименование	Кол.	Примечание
				Детали		
Б4		1	1.133.1-7.2-2 -26.001-01	Ф8 А I ГОСТ 5781-82*, ℓ=520	1	0,21 кг
Б4		2	-02	ℓ=300	1	0,12 кг
Б4		3	-03	ℓ=120	1	0,05 кг

Взам. инв.№ | Подпись и дата | Инв.№ подл.

Н.контр.	Земляк		
Гл.инж.м.	Угаров		
ГИП	Земляк		
Рук.гр.	Петрухина		
Исполн.	Петрухина		
Провер.	Земляк		

1.133.1-7.2-2 -26.300

Изделие закладное МН6

Стадия	Масса	Масштаб
Р	0,38	–
Лист	Листов 1	

ЦНИИЭП гражданстельстрой

Рис. 1

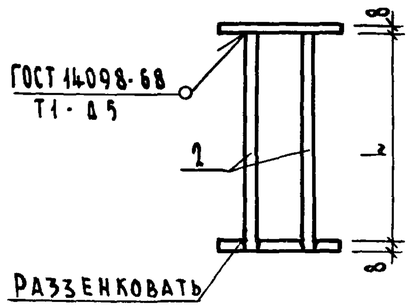

Рис. 2

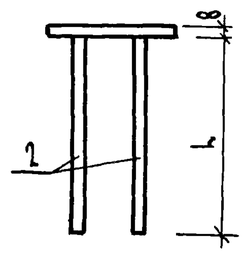

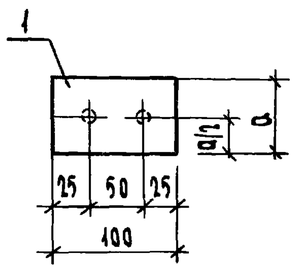

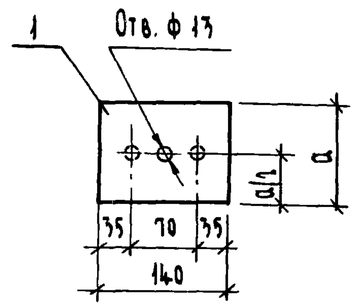

Обозначение	Марка	Рис.	Размеры, мм		Масса, кг
			L	a	
1.133.1-7.2-2-26.200	МН4	1	168	80	1.20
-01	МН5	2	300	50	0.82

Формат	Зона	Поз	Обозначение	Наименование	Кол.	Примеч.
				1.133.1-7.2-2-30.200		МН4
				Детали		
Б4		1	1.133.1-7.2-2 -09.115-01	Полоса $\frac{8\times100\ ГОСТ\ 103-76}{Вст3\ ГОСТ\ 535-79}$ ℓ=80	2	0,50 кг
Б4		2	1.133.1-7.2-2 -26.001	ф10 А III ГОСТ 5781-82*, ℓ=168	2	0,10 кг
				1.133.1-7.2-2-30.200-01		МН5
				Детали		
Б4		1	1.133.1-7.2-2 -09.115-02	Полоса $\frac{8\times50\ ГОСТ\ 103-76}{Вст3\ ГОСТ\ 535-79}$; ℓ=140	1	0,44 кг.
Б4		2	1.133.1-7.2-2 -26.001-01	ф10 А III ГОСТ 5781-82*; ℓ=300	2	0,19 кг.

Н. контр.	Земляк	
Гл. инж. м.	Угаров	
ГИП	Земляк	
Рук. гр.	Петрухина	
Исполн.	Петрухина	
Проверил	Земляк	

1.133.1-7.2-2 -26.200

Изделие закладное МН4; МН5

Стадия	Масса	Масштаб
Р	См. табл.	1:20
Лист	Листов 1	

ЦНИИЭП гражданселькстрой

Инв. № подл. 2-3316-222 | Подпись и дата | Взам. инв. №

Копировал

21440-02 18 Формат А3

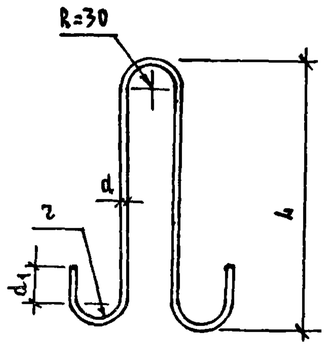

Длина развертки - ℓ мм.

Обозначение	Марка	Размеры, мм L	r	d	d_1	ℓ	Масса кг.
1.133.1-7.2-2 -01.200	П1	430	20	12	30	1105	0,98
-01	П2	430	30	14	50	1200	1,45
-02	П3	430	30	16	50	1200	1,90
-03	П4	430	30	18	50	1350	2,70
-04	П5	430	20	10	30	1090	0,68
-05	П10	360	20	8	30	1270	0,50
-06	П11	360	20	10	30	1970	0,78
-07	П12	300	20	8	30	1270	0,45
-08	П14	630	30	18	50	1620	3,94

Взам. инв. № | Подпись и дата | Инв. № подл. 2-3316-

Н. контр.	Земляк	
Гл. инж. п.	Угаров	
ГИП	Земляк	
Рук. гр.	Петрухина	
Исполн.	Шишкина	
Провер.	Петрухина	

1.133.1-7.2-2 -01.200

Петля монтажная П1 ... П5; П10...П12; П14 Сборочный чертеж.

Стадия	Масса	Масштаб
Р	см. табл.	
Лист	Листов 1	

Сталь кл. А-I ГОСТ 5781-82*

ЦНИИЭП Гражданстельстрой

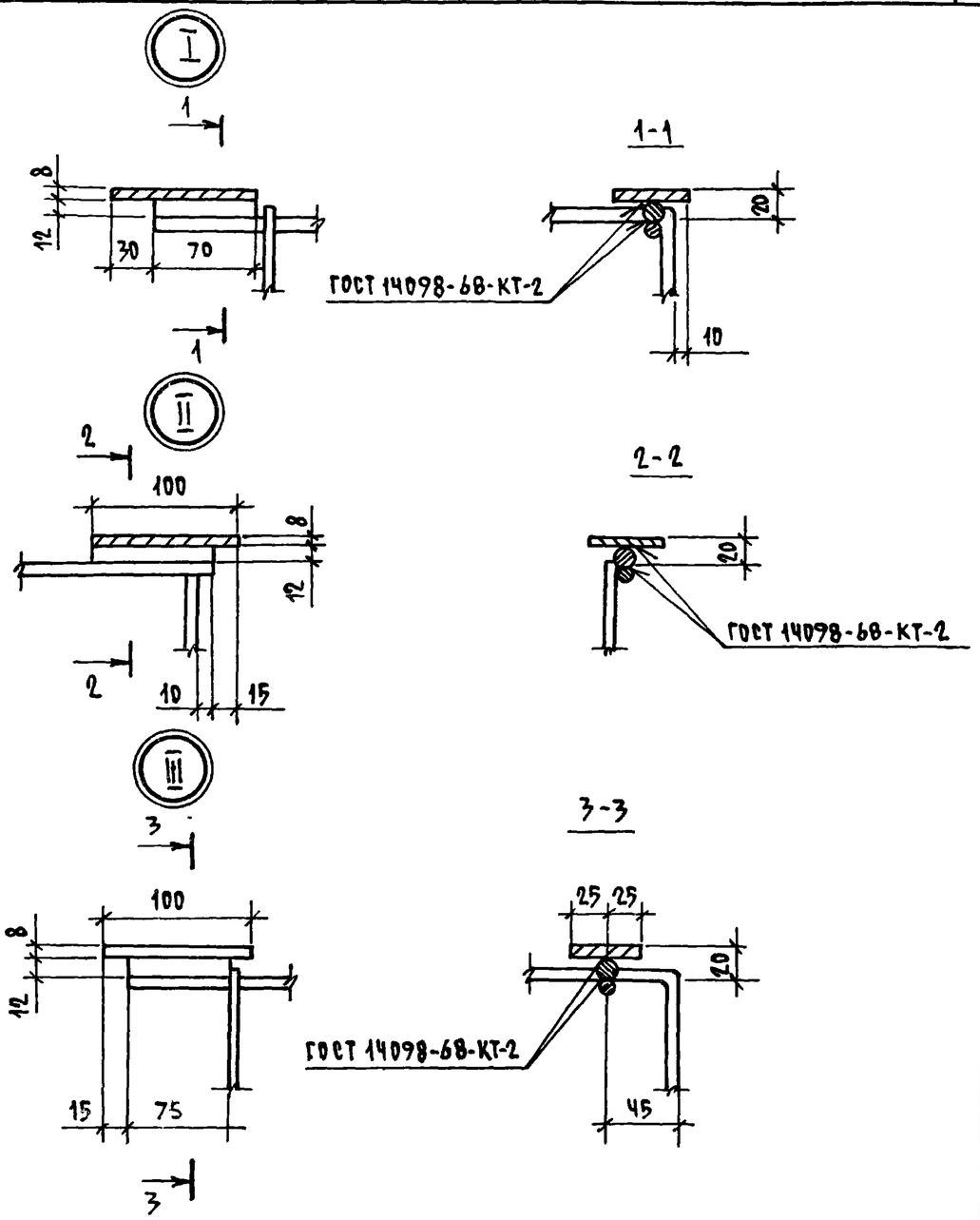

Взам. инв. № | Подпись и дата | Инв. № подл.

Н. контр.	Земляк	
Гл. инж. п.	Угаров	
ГИП	Земляк	
Рук. гр.	Петрухина	
Исполн.	Мухина	
Провер.	Петрухина	

1.133.1-7.2-2-00.000 Д

Узлы I ... III

Стадия	Лист	Листов
Р		1

ЦНИИЭП Гражданстельстрой

Копировал Козл. 21440-02 19 Формат А-4

ИНВ. N ПОДЛ.	ПОДПИСЬ И ДАТА	ВЗАМ. ИНВ. N
2-3316-219		

ФОРМАТ	ЗОНА	ПОЗ.	ОБОЗНАЧЕНИЕ	НАИМЕНОВАНИЕ	КОЛ. НА ИСПОЛН. 1.133.1-7.2-2-01.300 —	01	02	03	04						ПРИМЕЧ.
				ДОКУМЕНТАЦИЯ											
А4			1.133.1-7.2-2 - 01.300 СБ	СБОРОЧНЫЙ ЧЕРТЕЖ											
				ДЕТАЛИ											
Б4		1	1.133.1-7.2-2 -01.205-03	Ø10 А-I ГОСТ 5781-82*; ℓ=200	2	2	2	2	2						0,12 кг
			ПЕРЕМЕННЫЕ ДАННЫЕ ДЛЯ ИСПОЛНЕНИЙ												
				ДЕТАЛИ											
Б4		2	1.133.1-7.2-2 -01.205-04	Ø10 А-I ГОСТ 5781-82*; ℓ=2030	1										1,25 кг
			-05	ℓ=1650		1									1,02 кг
			-06	ℓ=1910				1							1,18 кг
			-07	ℓ=1710					1						1,06 кг
Б4		2	1.133.1-7.2-2 -01.201-01	Ø12 А-I ГОСТ 5781-82*; ℓ=1650			1								1,46 кг

Н. КОНТР.	ЗЕМЛЯК		
ГЛ. ИНЖ. П.	УГАРОВ		
ГИП	ЗЕМЛЯК		
РУК. ГР.	ПЕТРУХИНА		
ИСПОЛН.	ШИШКИНА		
ПРОВЕР.	ПЕТРУХИНА		

1.133.1-7.2-2 -01.300

ПЕТЛЯ МОНТАЖНАЯ

П6...П9; П13

СТАДИЯ	ЛИСТ	ЛИСТОВ
Р		1

ЦНИИЭП ГРАЖДАНСЕЛЬСТРОЙ

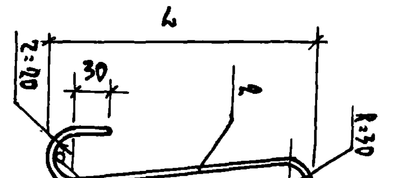

ОБОЗНАЧЕНИЕ	МАРКА	РАЗМЕРЫ, ММ L	d	МАССА, КГ.
1.133.1-7.2-2 -01.300	П6	760	10	1,45
-01	П7	510	10	1,82
-02	П8	510	12	1,71
-03	П9	350	10	1,47
-04	П13	540	10	1,86

Н. КОНТР.	ЗЕМЛЯК		
ГЛ. ИНЖ. П.	УГАРОВ		
ГИП	ЗЕМЛЯК		
РУК. ГР.	ПЕТРУХИНА		
ИСПОЛН.	ШИШКИНА		
ПРОВЕР.	ПЕТРУХИНА		

1.133.1-7.2-2 -01.300 СБ

ПЕТЛЯ МОНТАЖНАЯ П6...П9; П13. СБОРОЧНЫЙ ЧЕРТЕЖ.

СТАДИЯ	МАССА	МАСШТАБ
Р	СМ. ТАБЛ.	-
ЛИСТ	ЛИСТОВ 1	

ЦНИИЭП ГРАЖДАНСЕЛЬСТРОЙ

ИНВ. N ПОДЛ.	ПОДПИСЬ И ДАТА	ВЗАМ. ИНВ. N

КОПИРОВАЛ _____ 2/440-02 (20) ФОРМАТ А4