ТИПОВЫЕ КОНСТРУКЦИИ, ИЗДЕЛИЯ И УЗЛЫ ЗДАНИЙ И СООРУЖЕНИЙ

СЕРИЯ 1.134.1-15

БЛОКИ ВНУТРЕННИХ СТЕН ДЛЯ ЖИЛЫХ ЗДАНИЙ ВЫСОТОЙ 1-4 ЭТАЖА И ОБЩЕСТВЕННЫХ ЗДАНИЙ ВЫСОТОЙ 1-3 ЭТАЖА

ВЫПУСК 1-2

БЛОКИ ТОЛЩИНОЙ 200 ММ

АРМАТУРНЫЕ И ЗАКЛАДНЫЕ ИЗДЕЛИЯ

РАБОЧИЕ ЧЕРТЕЖИ

21438-02

ЦЕНА 1-90

ЦЕНТРАЛЬНЫЙ ИНСТИТУТ ТИПОВОГО ПРОЕКТИРОВАНИЯ
ГОССТРОЯ СССР

Москва, А-445, Смольная ул., 22

Сдано в печать VIII 1986 года

Заказ № 10047 Тираж 3140 экз.

ТИПОВЫЕ КОНСТРУКЦИИ, ИЗДЕЛИЯ И УЗЛЫ ЗДАНИЙ И СООРУЖЕНИЙ

СЕРИЯ 1.134.1-15

БЛОКИ ВНУТРЕННИХ СТЕН ДЛЯ ЖИЛЫХ ЗДАНИЙ ВЫСОТОЙ 1-4 ЭТАЖА И ОБЩЕСТВЕННЫХ ЗДАНИЙ ВЫСОТОЙ 1-3 ЭТАЖА

ВЫПУСК 1-2

БЛОКИ ТОЛЩИНОЙ 200 ММ

АРМАТУРНЫЕ И ЗАКЛАДНЫЕ ИЗДЕЛИЯ. РАБОЧИЕ ЧЕРТЕЖИ.

Разработаны
ЦНИИЭПгражданстрой

Главный инженер института — А.П. Цикунов
Главный инженер мастерской — А.И. Угаров
Главный инженер проекта — Л.А. Земляк

Утверждены
и введены в действие с 20.06.86
Госгражданстроем

Приказ от 30.05.86 №183

21438-02 2

Обозначение	Наименование	Стр.
1.134.1-15.1-2-01.000ТО	Техническое описание	4
1.134.1-15.1-2-01.100	Каркас пространственный КП1 ... КП15	5
1.134.1-15.1-2-01.100СБ	Каркас пространственный КП1 ... КП15	7
	Сборочный чертеж	
1.134.1-15.1-2-03.100	Каркас пространственный КП16 ... КП24	8
1.134.1-15.1-2-03.100СБ	Каркас пространственный КП16 ... КП24	10
	Сборочный чертеж	
1.134.1-15.1-2-04.100	Каркас пространственный КП25 ; КП26	11
1.134.1-15.1-2-04.100СБ	Каркас пространственный КП25 ; КП26	11
	Сборочный чертеж	
1.134.1-15.1-2-05.100	Каркас пространственный КП28	12
1.134.1-15.1-2-06.100	Каркас пространственный К29 ... КП32	13
1.134.1-15.1-2-06.100СБ	Каркас пространственный КП29 ... КП32	14
	Сборочный чертеж	
1.134.1-15.1-2-07.100	Каркас пространственный КП33 ... КП39	15
1.134.1-15.1-2-07.100СБ	Каркас пространственный КП33 ... КП39	15
	Сборочный чертеж.	
1.134.1-15.1-2-07.200	Каркас пространственный КП40 ... КП41	16
1.134.1-15.1-2-07.200СБ	Каркас пространственный КП40; КП41	16
	Сборочный чертеж.	
1.134.1-15.1-2-08.100	Каркас пространственный КП42 ; КП43	17
1.134.1-15.1-2-08.200	Каркас пространственный КП44	18
1.134.1-15.1-2-09.100	Каркас пространственный КП45 ; КП46	19
1.134.1-15.1-2-09.200	Каркас пространственный КП47	20
1.134.1-15.1-2-10.100	Каркас пространственный КП48 ... КП61, КП69	21
1.134.1-15.1-2-10.100СБ	Каркас пространственный КП48 ... КП61, КП69	22
	Сборочный чертеж.	
1.134.1-15.1-2-11.100	Каркас пространственный КП64 ... КП67;	23
	КП70 ... КП73	

Обозначение	Наименование	Стр.
1.134.1-15.1-2-11.100СБ	Каркас пространственный КП64 ... КП67;	23
	КП70 ... КП73. Сборочный чертеж.	
1.134.1-15.1-2-12.100	Каркас пространственный КП76 ; КП78	24
1.134.1-15.1-2-12.200	Каркас пространственный КП77 ; КП79	25
1.134.1-15.1-2-01.110	Каркас плоский КР1 ... КР15	26
1.134.1-15.1-2-01.110СБ	Каркас плоский КР1 ... КР15	27
	Сборочный чертеж.	
1.134.1-15.1-2-01.120	Каркас плоский КР16 ... КР30	28
1.134.1-15.1-2-01.120СБ	Каркас плоский КР16 ... КР30	29
	Сборочный чертеж.	
1.134.1-15.1-2-01.300	Изделие закладное МН2	29
1.134.1-15.1-2-01.130	Каркас плоский КР31 ... КР33 ; КР52	30
1.134.1-15.1-2-01.130СБ	Каркас плоский КР31 ... КР33 ; КР52	30
	Сборочный чертеж.	
1.134.1-15.1-2-03.110	Каркас плоский КР34 ... КР42	31
1.134.1-15.1-2-03.110СБ	Каркас плоский КР34 ... КР42	31
	Сборочный чертеж	
1.134.1-15.1-2-03.120	Каркас плоский КР43 ... КР51	32

Н.контр.	Земляк		
Гл.инж.п.	Угаров		
ГИП	Земляк		
Рук.гр.	Петрухина		
Исполн	Петрухина		
Провер	Земляк		

1.134.1-15.1-2-00.000

Содержание

Стадия	Лист	Листов
Р	1	2

ЦНИИЭП Граждансельстрой

Копировал Хох-

21438-02 3 Формат А3

Обозначение	Наименование	Стр.
1.134.1 - 15.1-2-03.120 СБ	Каркас плоский КР43... КР51	32
	Сборочный чертеж	
1.134.1 - 15.1-2-04.110	Каркас плоский КР53 ; КР54	33
1.134.1 - 15.1-2-04.120	Каркас плоский КР55 ; КР56	33
1.134.1 - 15.1-2-05.110	Каркас плоский КР58	34
1.134.1 - 15.1-2-06.110	Каркас плоский КР62 ; КР69	34
1.134.1 - 15.1-2-06.120	Каркас плоский КР63... КР68	35
	КР70 ... КР72	
1.134.1 - 15.1-2-06.120 СБ	Каркас плоский КР63... КР68	35
	КР70 ... КР72. Сборочный чертеж.	
1.134.1 - 15.1-2-07.110	Каркас плоский КР73... КР79	36
1.134.1 - 15.1-2-07.110 СБ	Каркас плоский КР73 ... КР79	36
	Сборочный чертеж	
1.134.1 - 15.1-2-07.210	Каркас плоский КР80 ; КР81	37
1.134.1 - 15.1-2-07.220	Каркас плоский КР82 ; КР83	37
1.134.1 - 15.1-2-08-110	Каркас плоский КР84... КР87	38
1.134.1 - 15.1-2-08.110СБ	Каркас плоский КР84 ... КР87	38
	Сборочный чертеж.	
1.134.1 - 15.1-2-08.120	Каркас плоский КР88 ... КР92	39
1.134.1 - 15.1-2-08.120 СБ	Каркас плоский КР88 ... КР92	39
	Сборочный чертеж	
1.134.1 - 15.1-2-08.210	Каркас плоский КР93 ... КР96	40
1.134.1 - 15.1-2-08.210СБ	Каркас плоский КР93 ... КР96	40
	Сборочный чертеж	

Обозначение	Наименование	Стр.
1.134.1 - 15.1-2 - 10.110	Каркас плоский КР97 ... КР112	41
1.134.1 - 15.1-2 - 11.110	Каркас плоский КР113 ... КР120	43
1.134.1 - 15.1-2 - 10.110	Каркас плоский КР97 ... КР112	44
	Сборочный чертеж.	
1.134.1 - 15.1-2-11.110 СБ	Каркас плоский КР113 ... КР120	44
	Сборочный чертеж.	
1.134.1 - 15.1-2 - 12.110	Каркас плоский КР125 ... КР128	45
1.134.1 - 15.1-2 - 12.120	Каркас плоский КР129 ... КР131	46
1.134.1 - 15.1-2 - 12.120 СБ	Каркас плоский КР129 ... КР131	46
	Сборочный чертеж.	
1.134.1 - 15.1-2 - 12.210	Каркас плоский КР132 ... КР134	47
1.134.1 - 15.1-2 - 12.210 СБ	Каркас плоский КР132 .. КР134	47
	Сборочный чертеж.	
1.134.1 - 15.1-2 - 01.200	Изделие закладное Д1	48
1.134.1 - 15.1-2 - 01.140	Петля строповочная П1, П2, П3, П4	48

Инв. № подл.	Подпись и дата	Взам. инв. №
2-3316-		

Копировал Жук-21438-02 4 Формат А3

Настоящее техническое описание разработано для арматурных и закладных изделий блоков внутренних стен толщиной 200 мм, представленных в выпуске 1-2 „Блоки толщиной 200 мм" серии 1.134.1-15 „Блоки внутренних стен для жилых зданий высотой 1-4 этажа и общественных зданий высотой 1-3 этажа".

В настоящем выпуске представлены пространственные каркасы и изделия к ним для изготовления блоков внутренних стен.

Каждому изделию присвоена определенная марка.

Буквенные индексы обозначают:

КП - каркас пространственный

КР - каркас плоский

МН - изделие закладное

П - петля монтажная

Пространственные каркасы состоят из плоских каркасов, собираемых на стеллажах с применением шаблонов обеспечивающих точное расположение элементов.

Арматурная сталь принята следующих классов:

1. Стержневая горячекатанная арматура периодического профиля классов А-I и А-III (ГОСТ 5781-82*).
2. Обыкновенная арматурная проволока гладкая класса Вр-I (ГОСТ 6727-80*)

Для монтажных петель применяется горячекатанная гладкая арматурная сталь класса А-I марок ВСт3пс2 и ВСт3сп2. Сталь марки ВСт3пс2 не допускается применять для изготовления монтажных петель, предназначенных для подъема и монтажа изделий при температуре ниже минус 40°С.

Для закладных деталей применяется прокатная углеродистая сталь марки ВСт3кп2 ГОСТ 380-71* и стержневая горячекатанная арматура периодического профиля класса А-III ГОСТ 5781-82*.

Сварные арматурные и закладные изделия должны удовлетворять требованиям ГОСТ 10922-75, а сварные сетки ГОСТ 8478-81.

Каркасы и сетки изготовляются при помощи контактной точечной электросварки в соответствии с требованиями ГОСТ 14098-68. Закладные изделия изготавляются с помощью автоматической или ручной сварки плавлением в соответствии с требованиями ГОСТ 19272-73 и СН 393-78.

Антикоррозийную защиту закладных изделий выполнять окраской лакокрасочными материалами группы I в соответствии со СНиП III-28-73*.

Изделия закладные МН-1 и МН-2 рассчитаны только на монтажные усилия.

				1.134.1-15.1-2-00.000ТО		
Н.контр.	Земляк					
Гл.инж.п.	Угаров			Техническое описание	Стадия	Лист	Листов
ГИП	Земляк				Р		1
Рук.гр.	Петрухина				ЦНИИЭП гражданстройпроект	
Исполн.	Образцова					
Проверил	Петрухина					

Формат	Зона	Поз.	Обозначение	Наименование	Кол. на исполнение 1.134.1-15.1-2-01.100-															Примеч.
					—	01	02	03	04	05	06	07	08	09	10	11	12	13	14	
				Документация																
А3			1.134.1-15.1-2-01.000ТО	Техническое описание																
А3			1.134.1-15.1-2-01.100СБ	Сборочный чертеж																
				Сборочные единицы																
А4		1	1.134.1-15.1-2-01.110	Каркас плоский КР-1	1															
			-01	КР-2		1														
			-02	КР-3			1													
			-03	КР-4				1												
			-04	КР-5					1											
			-05	КР-6						1										
			-06	КР-7							1									
			-07	КР-8								1								
			-08	КР-9									1							
			-09	КР-10										1						
			-10	КР-11											1					
			-11	КР-12												1				
			-12	КР-13													1			
			-13	КР-14														1		
			-14	КР-15															1	

Н. контр.	Земляк		1.134.1-15.1-2-01.100
Гл. инж. м.	Угаров		Каркас пространственный КП1...КП15
ГИП	Земляк		
Рук. гр.	Петрухина		
Исполн.	Образцова		
Провер	Петрухина		

Стадия	Лист	Листов
Р	1	2

ЦНИИЭП гражданселькстрой

2-3316-279

Копировал 3ф 21438-02 Б Формат А3

Формат	Зона	Поз.	Обозначение	Наименование	Кол. на исполнение 1.134.1-15.1-2 -01.100-															Примеч
					—	01	02	03	04	05	06	07	08	09	10	11	12	13	14	
А4		2	1.134.1-15.1-2-01.120	Каркас плоский КР16	1															
			-01	КР17		1														
			-02	КР18			1													
			-03	КР19				1												
			-04	КР20					1											
			-05	КР21						1										
			-06	КР22							1									
			-07	КР23								1								
			-08	КР24									1							
			-09	КР25										1						
			-10	КР26											1					
			-11	КР27												1				
			-12	КР28													1			
			-13	КР29														1		
			-14	КР30															1	
А4		3	1.134.1-15.1-2-01.130	Каркас плоский КР-31	1	2	2	3	3	4	5									
			-01	Каркас плоский КР-32								5	6							
			-02	Каркас плоский КР-33										1	2	2	3	4	5	
А4		4	1.134.1-15.1-2-01.140	Петля строповочная П1	2	2								2	2	2				
			-01	П2			2	2	2	2		2					2	2		
			-02	П3							2		2						2	
				Детали																
Б4		5	1.134.1-15.1-2-01.001	Ф4Вр I ГОСТ 6727-80* ℓ=780	10									8						0,077 кг
			-01	ℓ=880		10									8					0,087 кг
			-02	ℓ=940			10									8				0,093 кг
			-03	ℓ=1080				10				10					8			0,107 кг
			-04	ℓ=1180					10											0,117 кг
			-05	ℓ=1380						10			10					8		0,137 кг
			-06	ℓ=1680							10								8	0,166 кг

Инв. № подл. | Подпись и дата | Взам. инв. №

2-3316-280

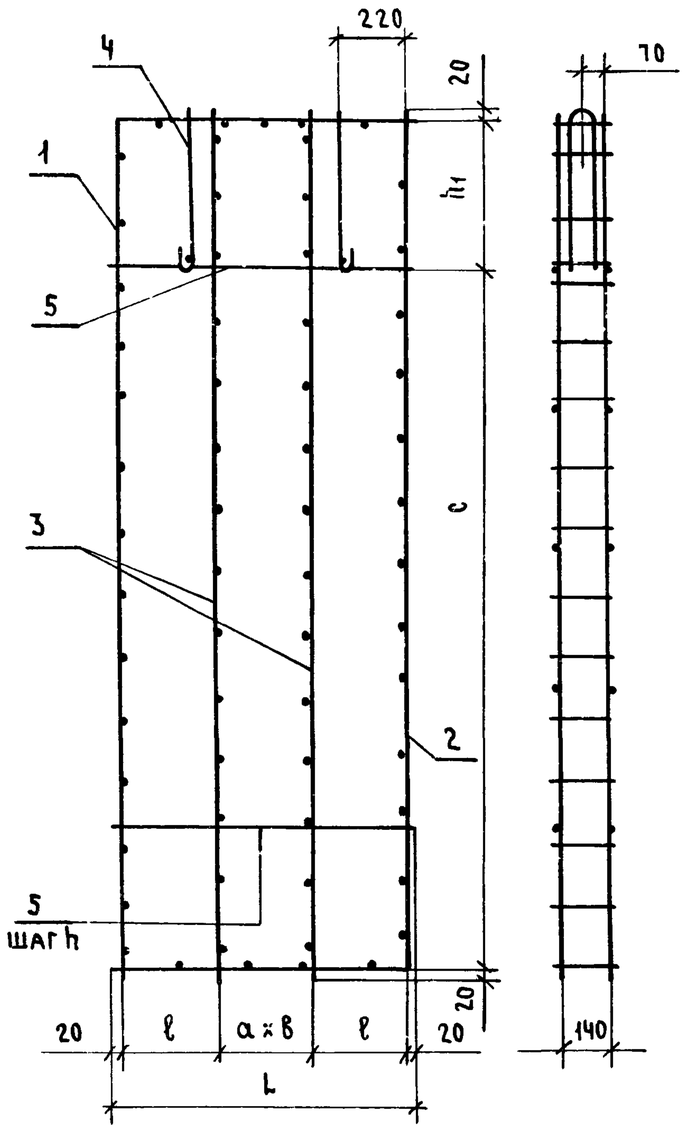

Обозначение	Марка	Размеры, мм								Масса
		L	H	ℓ	a	B	h	c	h1	
1.134.1-15.1-2-01.100	КП1	780	2760	370	—	1	450	2250	470	5,01
-01	КП2	880	2760	350	140	1				5,96
-02	КП3	940	2760	350	200	1				6,62
-03	КП4	1080	2760	350	170	2				7,66
-04	КП5	1180	2760	350	220	2				7,82
-05	КП6	1380	2760	355	210	3				8,88
-06	КП7	1680	2760	350	235	4				10,91
-07	КП8	1080	3020	180	170	4	500		480	9,77
-08	КП9	1380	3020	170	200	5				11,84
-09	КП10	780	2520	370	—	1		2000		4,64
-10	КП11	880	2520	350	140	1				5,50
-11	КП12	940	2520	350	200	1				5,57
-12	КП13	1080	2520	350	170	2				7,09
-13	КП14	1380	2520	355	210	3				8,17
-14	КП15	1680	2520	350	235	4				10,08

Н. контр	Земляк	
Гл.инж.м.	Угаров	
ГИП	Земляк	
Рук.гр.кон.	Петрухина	
Исполнит.	Образцова	
Проверил	Петрухина	

1.134.1-15.1-2-01.100 СБ

Каркас пространственный КП1...КП15 Сборочный чертеж

Стадия	Масса	Масштаб
Р	см. табл.	
Лист	Листов 1	

ЦНИИЭП граждансельстрой

2-3316-281

Копировал 30/1-

21438-02 8

Формат А3

Формат	Зона	Поз.	Обозначение	Наименование	Кол. на исполнение 1.134.1-15.1-2-03.100- —	01	02	03	04	05	06	07	08	Примеч.
				Документация										
А3			1.134.1-15.1-2-01.000ТО	Техническое описание										
А3			1.134.1-15.1-2-03.100СБ	Сборочный чертеж										
				Сборочные единицы										
А4		1	1.134.1-15.1-2-03.110	Каркас плоский КР-34	1									
			-01	КР-35		1								
			-02	КР-36			1							
			-03	КР-37				1						
			-04	КР-38					1					
			-05	КР-39						1				
			-06	КР-40							1			
			-07	КР-41								1		
			-08	КР-42									1	
А4		2	1.134.1-15.1-2-03.120	Каркас плоский КР-43	1									
			-01	КР-44		1								
			-02	КР-45			1							
			-03	КР-46				1						
			-04	КР-47					1					
			-05	КР-48						1				
			-06	КР-49							1			
			-07	КР-50								1		
			-08	КР-51									1	

Н. контр.	Земляк	
Гл. инж. м.	Угаров	
ГИП	Земляк	
Рук. гр. кон.	Петрухина	
Исполнит.	Образцова	
Проверил	Петрухина	

1.134.1-15.1-2-03.100

Каркас пространственный КП16...КП24

Стадия	Лист	Листов
Р	1	2

ЦНИИЭП гражданельстрой

2-3316-282

Копировал

21438-02 9

Формат	Зона	Поз	Обозначение	Наименование	Кол. на исполнение 1.134.1-15.1-2-03.100-									Примеч.
					—	01	02	03	04	05	06	07	08	
А4		3	1.134.1-15.1-2-01.130	Каркас плоский КР-31	2	2	3							
			-02	КР-33				2	2	3	4		1	
			-03	КР-52								1		
А4		4	1.134.1-15.1-2-01.140-	Петля строповочная П1	2			2	2			1		
			-01	П2		2	2			2	2		2	
				Детали										
				ФЧВрI ГОСТ 6727-80*										
Б4		5	1.134.1-15.1-2-01.001-41	ℓ=700	2			2						0,069 кг
			-42	ℓ=760		2			2					0,075 кг
			-43	ℓ=900			2			2				0,089 кг
			-44	ℓ=1200							2			0,12 кг
			-45	ℓ=1120			8			8				0,11 кг
			-46	ℓ=1420							8			0,14 кг
			-47	ℓ=920	8			8						0,09 кг
			-48	ℓ=980		8			8					0,10 кг
			-49	ℓ=520								8		0,05 кг
			-50	ℓ=820									8	0,08 кг

Инв. № подл. | Подпись и дата | Взам. инв. №

2-3316-283

Рис.1

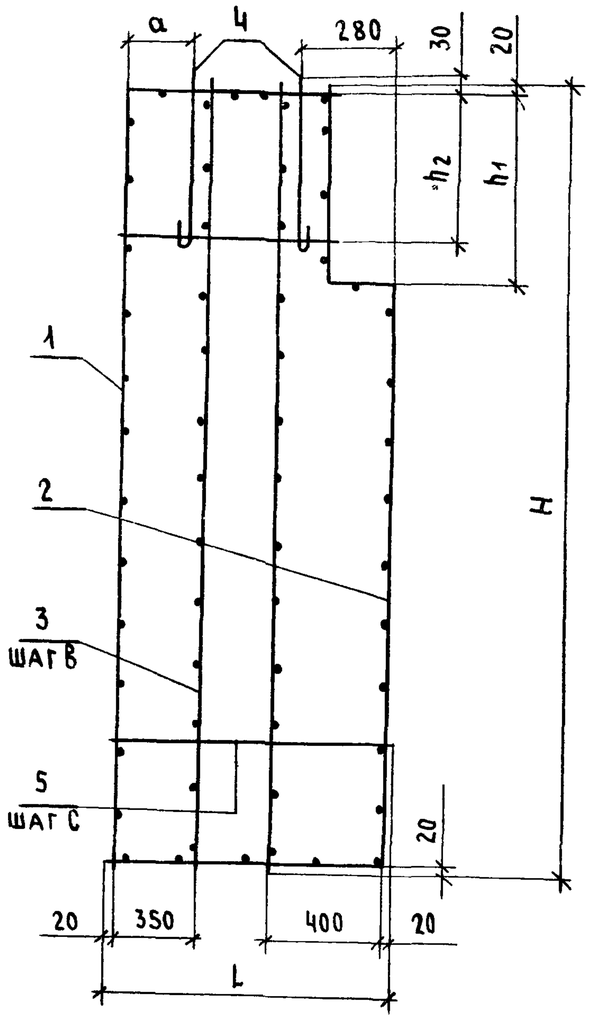

Рис.2

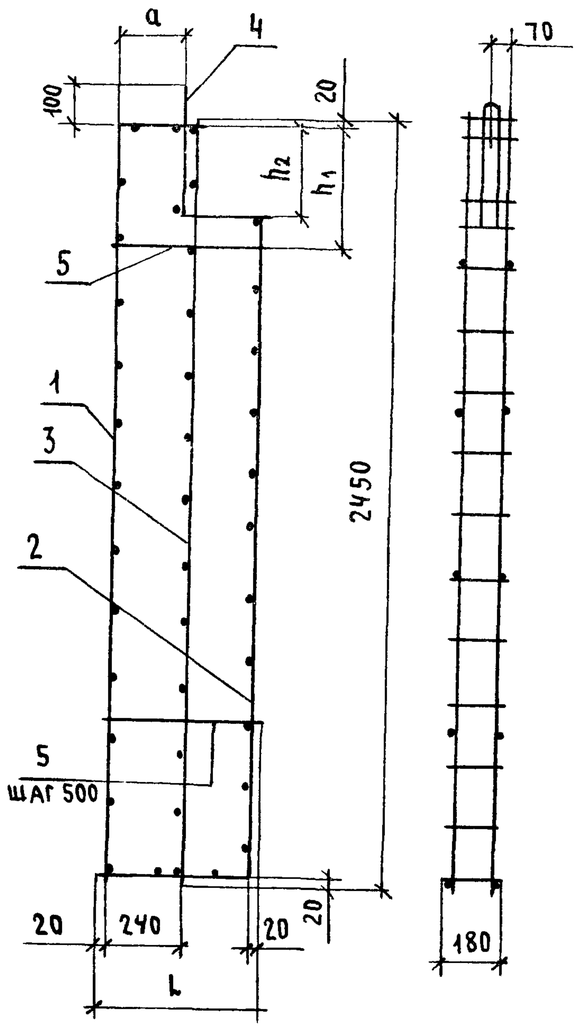

Обозначение	Рис.	Марка	Размеры, мм							Масса кг
			L	H	a	B	c	h1	h2	
1.134.1-15.1-2-03.100		КП16	920	2760	220	130	450	600	470	5,97
-01		КП17	980	2760	220	190	450	600	470	6,63
-02		КП18	1120	2760	220	165	450	600	470	7,67
-03	1	КП19	920	2520	220	130	480	360	480	5,69
-04		КП20	980	2520	220	190	480	360	480	5,77
-05		КП21	1120	2520	220	165	480	360	480	7,30
-06		КП22	1420	2520	220	210	480	360	480	8,48
-07	2	КП23	520	—	200	—	—	410	290	3,47
-08	1	КП24	820	2520	170	—	500	360	480	4,30

1.134 1-15.1-2-03.100 СБ

Н.контр.	Земляк	
Гл.инж.м.	Угаров	
ГИП	Земляк	
Рук.гр.кон.	Петрухина	
Исполнит.	Образцова	
Проверил	Петрухина	

Каркас пространственный КП16...КП24
Сборочный чертеж

Стадия	Масса	Масштаб
Р	См. табл.	
Лист	Листов 1	

ЦНИИЭП гражданельстрой

Копировал 3ф

21438-02 11

2-3316-284

Инв. № подл.	Подпись и дата	Взам. инв. №
2-3316-		

Формат	Зона	Поз.	Обозначение	Наименование	Кол. на исполн. 1.134.1-15.1-2-04.100- —	01									Примеч.
				Документация											
А3			1.134.1-15.1-2-00.000 ТО	Техническое описание											
А3			1.134.1-15.1-2-04.100 СБ	Сборочный чертеж											
				Сборочные единицы											
А4		1	1.134.1-15.1-2-04.110	Каркас плоский КР53	1										
			-01	КР54		1									
А4		2	1.134.1-15.1-2-04.120	КР55	1										
			-01	КР56		1									
А4		3	1.134.1-15.1-2-01.130-01	КР32	6	8									
А4		4	1.134.1-15.1-2-01.140-01	Петля монтажная П2	2	2									
				Детали											
Б4		5	1.134.1-15.1-2-01.001-50	ф4 Вр I ГОСТ 6727-80*, ℓ=820	2										0,081 кг
			-03	ℓ=1080		2									0,107 кг
Б4		6	-45	ℓ=1120	6										0,11 кг
			-46	ℓ=1420		6									0,14 кг

Н. контр.	Земляк		
Гл. инж. м.	Угаров		
ГИП	Земляк		
Рук. гр.	Петрухина		
Исполн.	Образцова		
Провер.	Петрухина		

1.134.1-15.1-2-04.100

Каркас пространственный КП25, КП26

Стадия	Лист	Листов
Р		1

ЦНИИЭП граждансельстрой

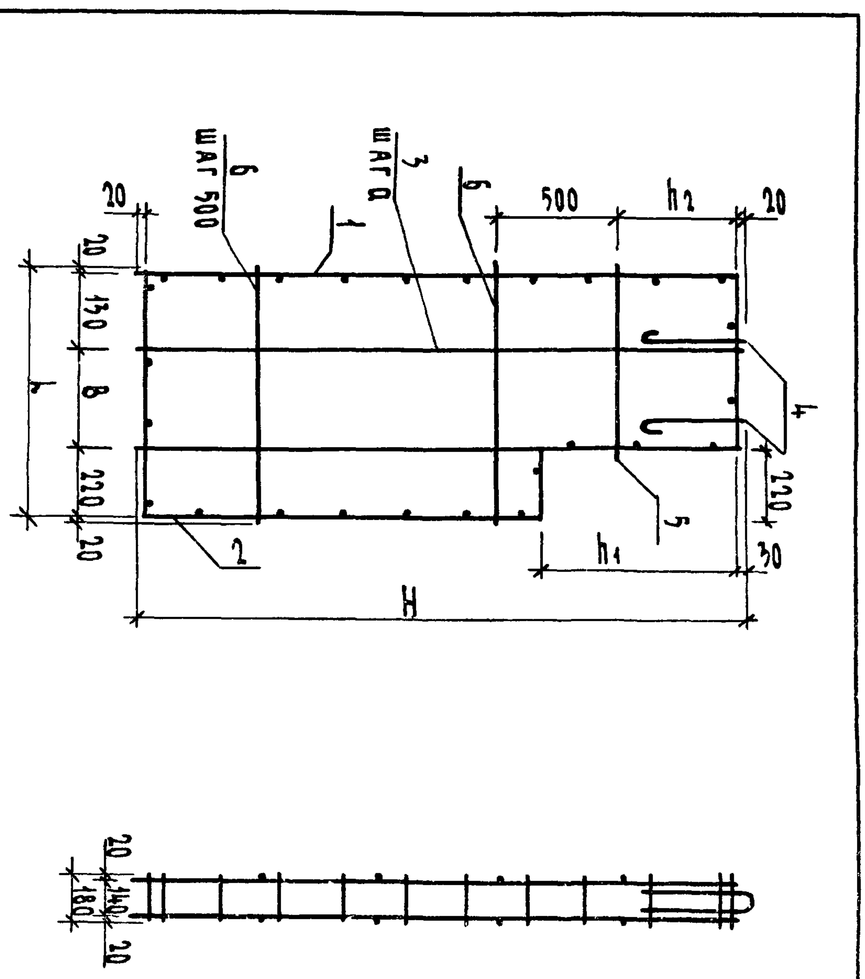

Инв. № подл.	Подпись и дата	Взам. инв. №

Обозначение	Марка	Размеры, мм l	H	B	a	h	h1	h2	Масса кг
1.134.1-15.1-2-04.100	КП25	1120	3020	750	150	500	860	440	10,41
-01	КП26	1420	3020	1050	150	500	860	440	12,57

Н. контр.	Земляк		
Гл. инж. м.	Угаров		
ГИП	Земляк		
Рук. гр.	Петрухина		
Исполн.	Образцова		
Провер.	Петрухина		

1.134.1-15.1-2-04.100 СБ

Каркас пространственный КП25, КП26 Сборочный чертеж

Стадия	Масса	Масштаб
Р	См. табл.	

Лист	Листов
	1

ЦНИИЭП граждансельстрой

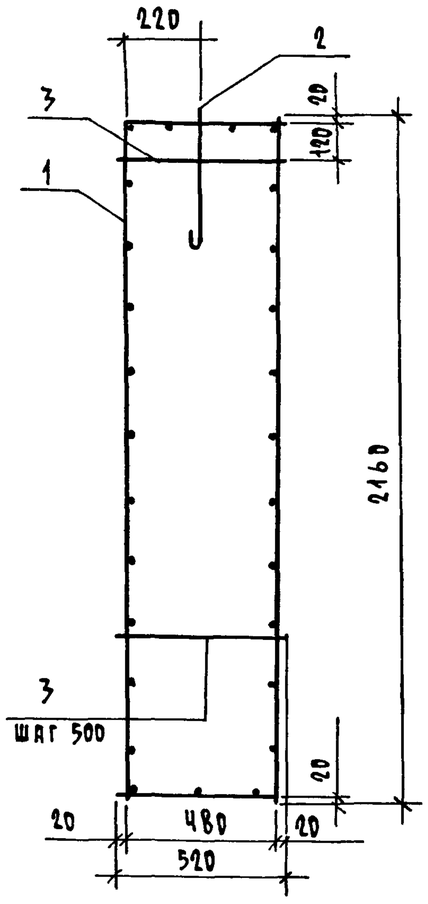

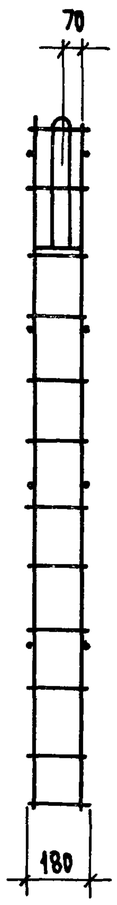

Формат	Зона	Поз.	Обозначение	Наименование	Кол.	Примеч
				Документация		
А3			1.134.1-15.1-2-00.000ТО	Техническое описание		
				Сборочные единицы		
А4		1	1.134.1-15.1-2-05.110	Каркас плоский КР 58	2	
				Детали		
А4		2	1.134.1-15.1-2-01.140	Петля строповочная П1	1	
Б4		3	1.134.1-15.1-2-01.001-49	⌀4 ВрI ГОСТ 6727-80* ℓ=520	8	0,05 кг

				1.134.1-15.1-2-05.100 СБ		
Н контр.	Земляк			Каркас пространственный КП 28	Стадия	Масса	Масштаб
Гл.инж.п.	Угаров				Р	2,56	1:20
ГИП	Земляк				Лист	Листов 1	
Рук.гр.	Петрухина				ЦНИИЭП Граждансельстрой		
Исполн	Образцова						
Провер.	Петрухина						

Копировал Жук. 21438-02 13 Формат А3

Инв. № подл.	Подпись и дата	Взам. инв. №
2-3316-287		

Формат	Зона	Поз.	Обозначение	Наименование	Кол. на исполн. 1.134.1-15.1-2-06.100-										Примеч
					—	01	02	03							
				Документация											
А3			1.134.1-15.1-2-01.000ТО	Техническое описание											
А3			1.134.1-15.1-2-06.100СБ	Сборочный чертеж											
				Сборочные единицы											
А4		1	1.134.1-15.1-2-06.110	Каркас плоский КР62	2	2	2	1							
			-01	КР69				1							
А4		2	1.134.1-15.1-2-06.120	КР63	1										
			-01	КР64		1									
			-02	КР65			1								
А4		3	-03	КР66	1										
			-04	КР67		1									
			-05	КР68			1								

Н. контр.	Земляк		
Гл. инж. м.	Угаров		
ГИП	Земляк		
Рук. гр. кон.	Петрухина		
Исполнит.	Образцова		
Проверил	Петрухина		

1.134.1-15.1-2-06.100

Каркас пространственный КП29...КП32

Стадия	Лист	Листов
Р	1	2

ЦНИИЭП граждансельстрой

Инв. № подл.	Подпись и дата	Взам. инв. №

			Обозначение	Наименование	Кол. на исполн. 1.134.1-15.1-2-06.100-										Примеч
					—	01	02	03							
А4		4	1.134.1-15.1-2-06.120-06	Каркас плоский КР70				3							
			-07	КР71				1							
			-08	КР72				1							
А4		4	1.134.1-15.1-2-01.130-02	КР33	2	2	3								
Б4		5	1.134.1-15.1-2-01.001-57	ФЧВрI ГОСТ 6727-80*; ℓ=860	8										0,085 кг
			-58	ℓ=960		8									0,095 кг
			-59	ℓ=1160			8								0,115 кг
			-60	ℓ=1460				8							0,145 кг
А4		6	1.134.1-15.1-2-01.140	Петля строповочная П1	2	2									
			-01	П2			2	2							

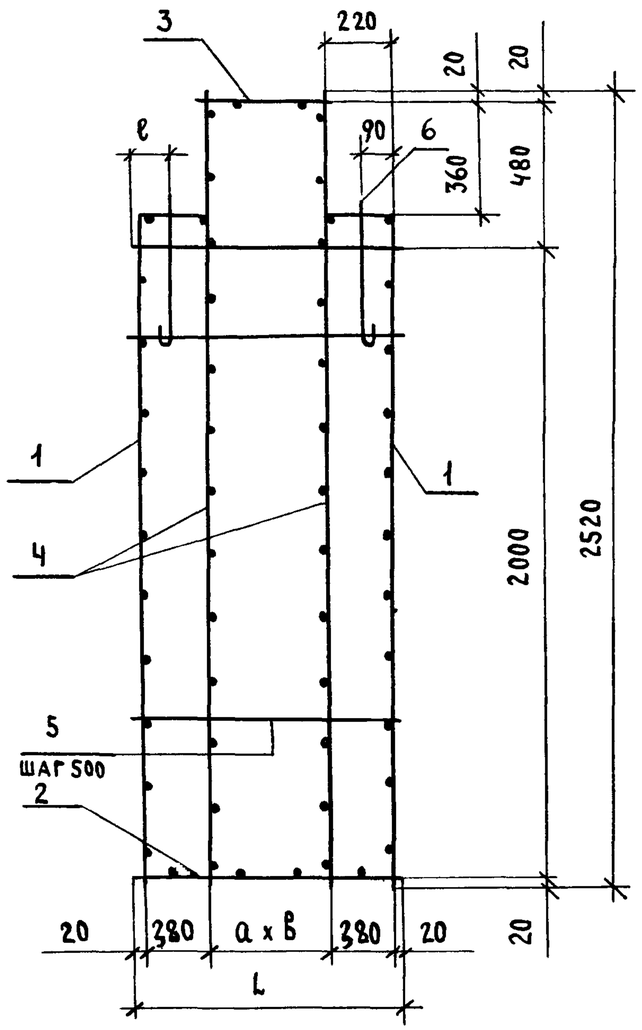

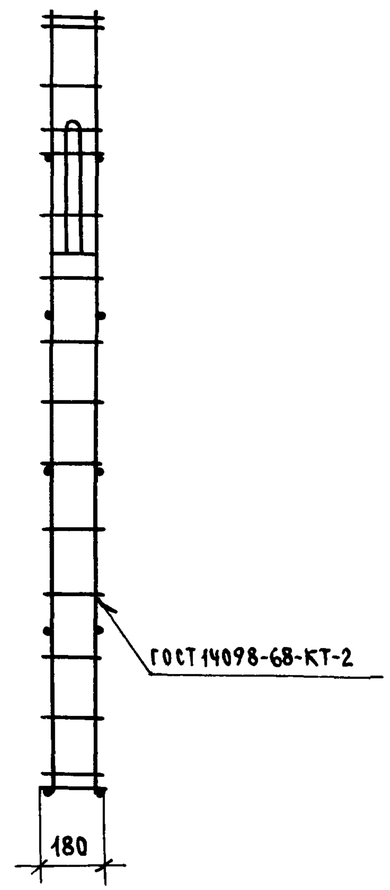

Обозначение	Марка	Размеры, мм					Масса, кг
		L	ℓ	a	B	c	
1.134.1-15.1-2-06.100	КП29	860	90	380	1	220	5,30
-01	КП30	960	90	480	1	220	5,44
-02	КП31	1160	90	340	2	220	7,02
-03	КП32	1460	90	410	2	380	7,45

1.134.1-15.1-2 -06.100 СБ

Н.контр.	Земляк	
Гл.инж.м.	Угаров	
ГИП	Земляк	
Рук.гр.кон.	Петрухина	
Исполнит.	Образцова	
Проверил	Петрухина	

Каркас пространственный КП29...КП32 Сборочный чертеж

Стадия	Масса	Масштаб
Р	см. табл.	
Лист	Листов 1	

ЦНИИЭП граждансельстрой

2-3316-288

Копировал Зоф- 21438-02 15 Формат А3

Инв.№ подл.	Подпись и дата	Взам. инв.№
2-3316		

Формат	Зона	Поз	Обозначение	Наименование	Кол. на исполн. 1.134.1-15.1-2-07.100- —	01	02	03	04	05	06				Примеч.
				Документация											
А3			1.134.1-15.1-2-00.000 ТО	Техническое описание											
А3			1.134.1-15.1-2-07.100 СБ	Сборочный чертеж											
				Сборочные единицы											
А4		1	1.134.1-15.1-2-07.110	Каркас плоский КР 73	2										
			-01	КР 74		2									
			-02	КР 75			2								
			-03	КР 76				2							
			-04	КР 77					2						
			-05	КР 78						2					
			-06	КР 79							2				
А4		2	1.134.1-15.1-2-01.140-03	Петля строповочная П4	2	2	2	2	2	2	2				
				Детали											
Б4		3	1.134.1-15.1-2-01.001-22	Ф4 ВрI ГОСТ 6727-80*; ℓ=180	14	16	14	16	18	20	26				0,02 кг

Н.контр.	Земляк		
Гл.инж.пр.	Угаров		
ГИП	Земляк		
Рук.гр.	Петрухина		
Исполн.	Образцова		
Провер.	Петрухина		

1.134.1-15.1-2 -07.100

Каркас пространственный КП33...КП39

Стадия	Лист	Листов
Р		1

ЦНИИЭП гражданселькстрой

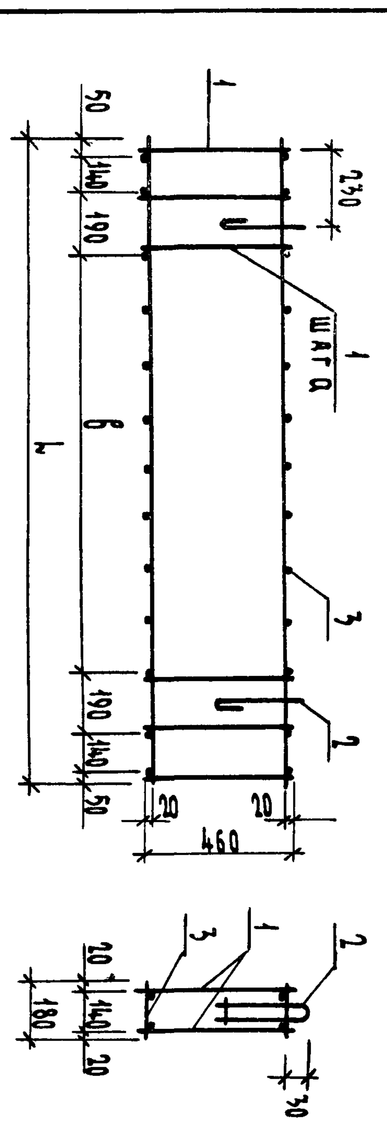

Обозначение	Марка	Размеры, мм L	a	б	Масса кг
1.134.1-15-1-2-07.100	КП 33	860	400	400	1,81
-01	КП 34	960	200	200	1,91
-02	КП 35	1020	150	250	1,87
-03	КП 36	1160	200	400	1,99
-04	КП 37	1260	250	500	2,10
-05	КП 38	1460	175	500	2,26
-06	КП 39	1760	200	1000	2,59

Н.контр.	Земляк		
Гл.инж.пр.	Угаров		
ГИП	Земляк		
Рук.гр.	Петрухина		
Исполн.	Образцова		
Провер.	Петрухина		

1.134.1-15.1-2-07.100 СБ

Каркас пространственный КП33...КП39 Сборочный чертеж

Стадия	Масса	Масштаб
Р	См. табл.	

Лист	Листов
	1

ЦНИИЭП гражданселькстрой

Копировал: Инв. 21438-02 16

2-3316-290

Формат	Зона	Поз.	Обозначение	Наименование	Кол. на исполн. 1.134.1-15.1-2-07.200 —	01									Примеч.
				Документация											
А3			1.134.1-15.1-2-01.000 ТО	Техническое описание											
А4			1.134.1-15.1-2-07.200 СБ	Сборочный чертеж											
				Сборочные единицы											
А4		1	1.134.1-15.1-2-07.210	Каркас плоский КР80	1										
			-01	КР81		1									
А4		2	1.134.1-15.1-2-07.220	КР82	1										
			-01	КР83		1									
А4		3	1.134.1-15.1-2-01.140	Петля монтажная П1	2	2									
Б4		4	1.134.1-15.1-2-01.001	**Детали**											
				4 Вр I ГОСТ 6727-80* ℓ=1040	2	4									0,105 кг

Н. контр.	Земляк		
Гл. инж. м.	Угаров		
ГИП	Земляк		
Рук. гр.	Петрухина		
Исполн.	Образцова		
Провер.	Петрухина		

1.134.1-15.1-2 -07.200

Каркас пространственный КП40; КП41

Стадия	Лист	Листов
Р		1

ЦНИИЭП граждансельстрой

Инв. № подл.	Подпись и дата	Взам. инв. №

Н. контр.	Земляк		
Гл. инж. м.	Угаров		
ГИП	Земляк		
Рук. гр.	Петрухина		
Исполн.	Образцова		
Провер.	Петрухина		

1.134.1-15.1-2 -07.200 СБ

Каркас пространственный КП40, КП41

Сборочный чертеж

Стадия	Масса	Масштаб
Р	см. табл.	

Лист	Листов 1

ЦНИИЭП граждансельстрой

Обозначение	Марка	H, мм	Масса, кг
1.134.1-15.1-2-07.200	КП40	820	2,30
-01	КП41	1460	3,75

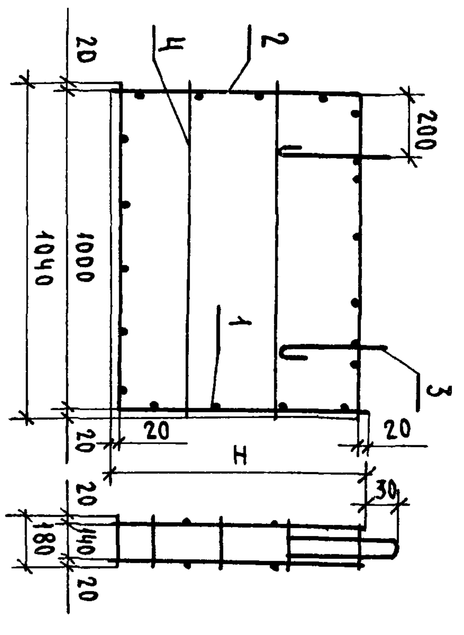

Копировал 30ф-

21438-02 17

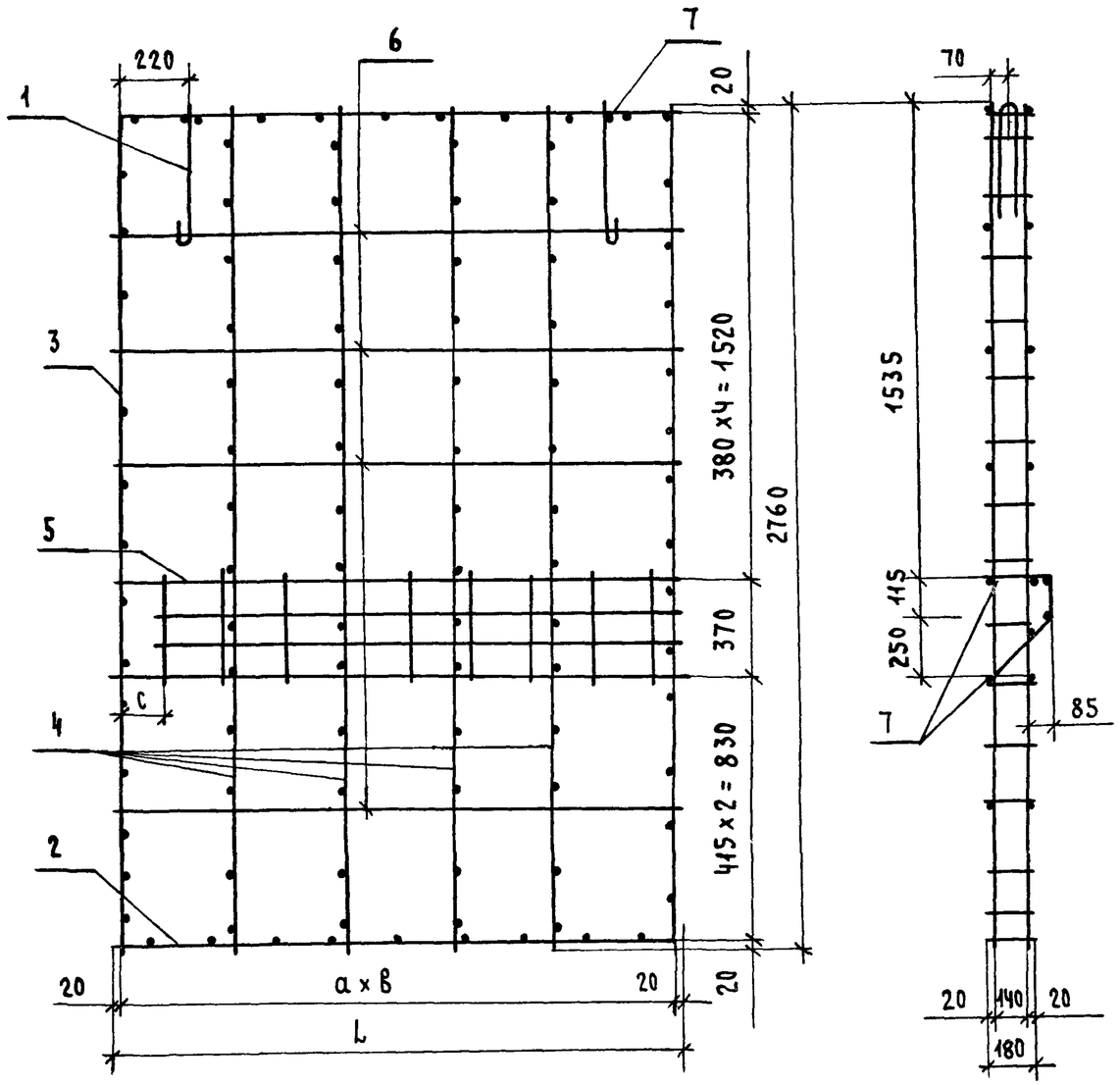

Обозначение	Марка	L, мм	c мм	a мм	B мм	Масса кг
1.134.1-15.1-2-08.100	КП42	1840	160	180	10	21,52
-01	КП43	1680	280	205	8	18,40

Формат	Зона	Поз.	Обозначение	Наименование	Кол.	Примеч.
				Документация		
А3			1.134.1-15.1-2-01.000 ТО	Техническое описание		
				Сборочные единицы		
А4		1	1.134.1-15.1-2-01.140-02	Петля строповочная П3	2	
			Переменные данные	для исполнений:		
				1.134.1-15.1-2-08.100		КП42
				Сборочные единицы		
А4		2	1.134.1-15.1-2-08.110	Каркас плоский КР84	1	
А4		3	-02	КР86	1	
А4		4	1.134.1-15.1-2-08.120	КР88	9	
А4		5	-01	КР89	1	
				Детали		
Б4		6	1.134.1-15.1-2-01.001-69	ф4 Вр I ГОСТ 6727-80*; ℓ=1840	8	0,182 кг
Б4		7	1.134.1-15.1-2-08.001	ф10 А III ГОСТ 5781-82*; ℓ=1840	2	1,135 кг
				1.134.1-15.1-2-08.100-01		КП43
				Сборочные единицы		
А4		2	1.134.1-15.1-2-08.110-01	Каркас плоский КР85	1	
А4		3	-03	КР87	1	
А4		4	1.134.1-15.1-2-08.120	КР88	7	
А4		5	-02	КР90	1	
				Детали		
Б4		6	1.134.1-15.1-2-01.001-06	ф4 Вр I ГОСТ 6727-80*; ℓ=1680	6	0,166 кг
Б4		7	1.134.1-15.1-2-08.001-01	ф10 А III ГОСТ 5781-82*; ℓ=1680	2	1,04 кг

Н. контр.	Земляк	
Гл. инж. м.	Угаров	
ГИП	Земляк	
Рук. гр.	Петрухина	
Исполнит.	Вавилова	
Проверил	Петрухина	

1.134.1-15.1-2-08.100

Каркас пространственный КП42; КП43

Стадия	Масса	Масштаб
Р	см. табл.	
Лист	Листов 1	

ЦНИИЭП граждансельстрой

Инв. № подл. | Подпись и дата | Взам. инв. №

2-3316-291

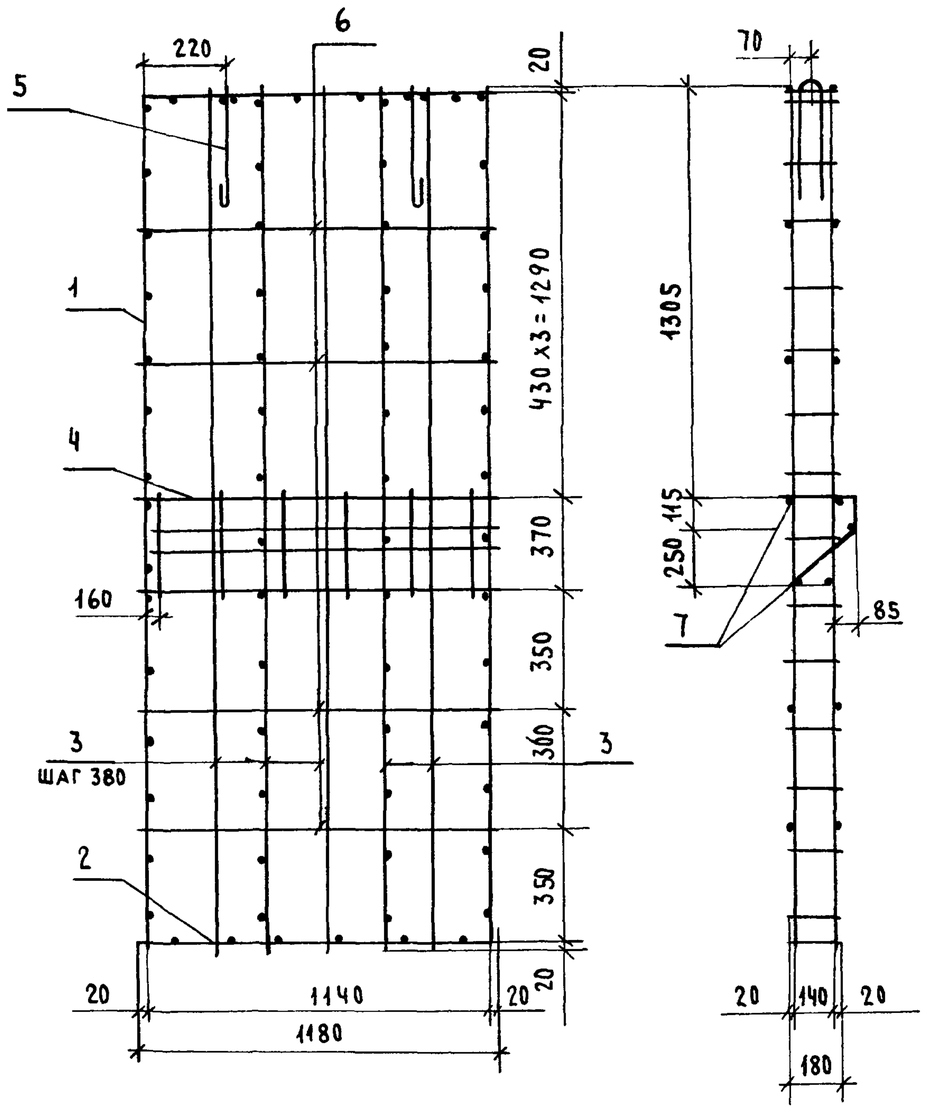

Формат	Зона	Поз.	Обозначение	Наименование	Кол.	Примеч.
				Документация		
А3			1.134.1 - 15.1-2 - 01.000 ТО	Техническое описание		
				Сборочные единицы		
А4		1	1.134.1 - 15.1-2 - 08.210	Каркас плоский КР93	1	
А4		2	-01	КР 94	1	
А4		3	1.134.1 - 15.1-2 - 08.120	КР88	5	
А4		4	1.134.1 - 15.1-2 - 08.210 -02	КР95	1	
А4		5	1.134.1 - 15.1-2 - 01.140 -02	Петля строповочная П3	2	
				Детали		
Б4		6	1.134.1 - 15.1-2 - 01.001 - 04	ФВрI ГОСТ 6727-80*; ℓ=1180	8	0,116 кг
Б4		7	1.134.1 - 15.1-2 - 08.001 - 04	Ф10А III ГОСТ 5781-82*; ℓ=1180	2	0,73 кг

Н. контр.	Земляк	
Гл. инж. м.	Угаров	
ГИП	Земляк	
Рук. гр.	Петрухина	
Исполн.	Вавилова	
Проверил	Петрухина	

1.134.1-15.1-2 -08.200

Каркас пространственный КП 44

Стадия	Масса	Масштаб
Р	14,63	1:20
Лист	Листов 1	

ЦНИИЭП граждансельстрой

2-3316-292

Копировал 3ок

21438-02 19

Формат А3

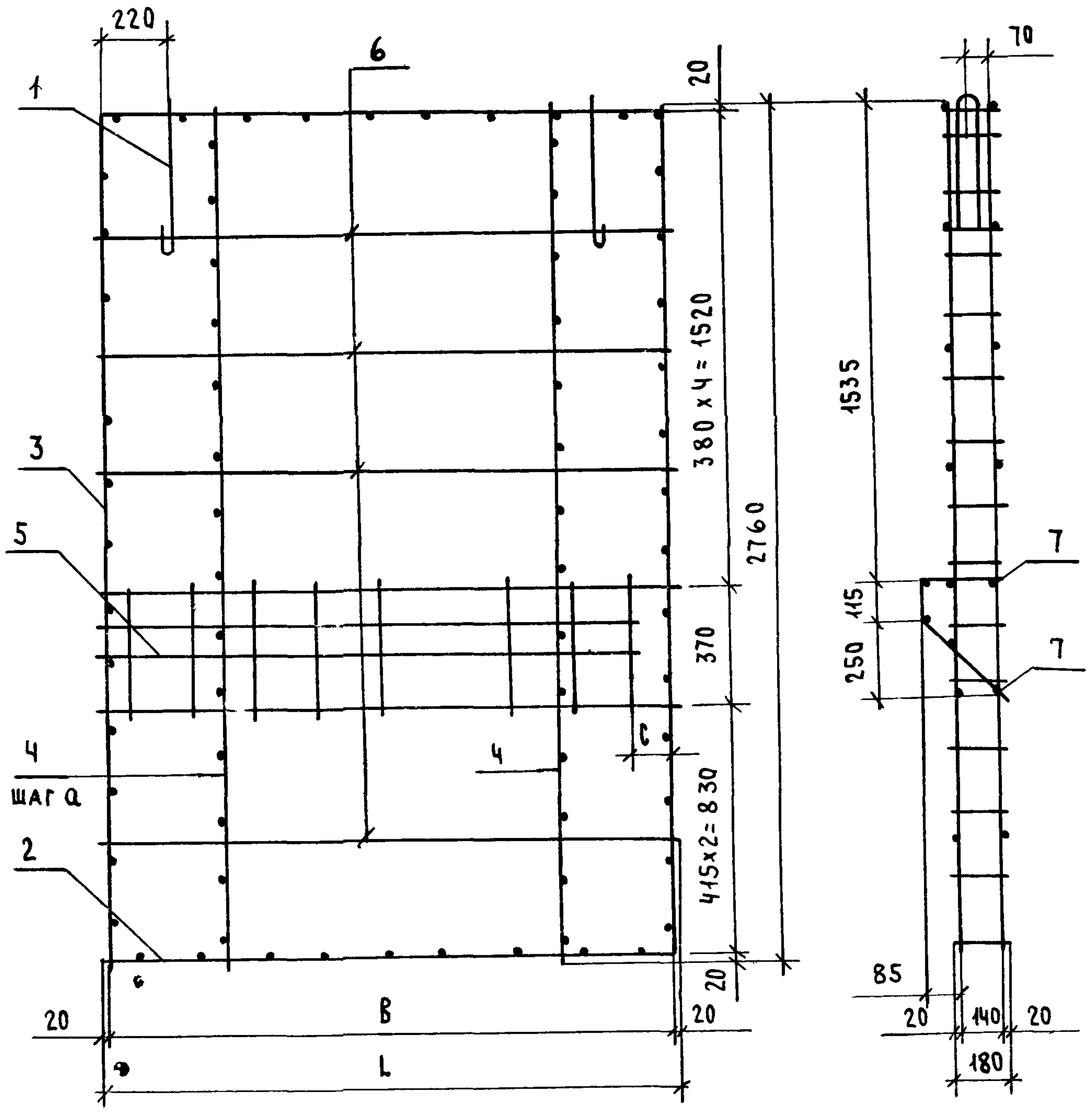

Обозначение	Марка	L мм	c мм	a мм	B мм	Масса кг
1 134 1- 15.1-2-09 100	КП45	1840	160	180	1800	21,52
-01	КП46	1680	280	205	1640	18,40

Формат	Зона	Поз	Обозначение	Наименование	Кол	Примеч
				Документация		
А3			1 134 1 - 15.1-2-01 000 ТО	Техническое описание		
				Сборочные единицы		
А4		1	1 134 1- 15.1-2-01 140 - 02	Петля строповочная П3	2	
			Переменные данные	для исполнений:		
				1 134.1- 15.1-2 - 09 100		КП 45
				Сборочные единицы		
А4		2	1 134.1- 15.1- 2 -08 110	Каркас плоский КР 84	1	
А4		3	-02	КР 86	1	
А4		4	1 134 1- 15.1- 2 -08 120	КР 88	9	
А4		5	-03	КР 91	1	
				Детали		
Б4		6	1 134 1- 15.1- 2 -01 001 -69	ф4ВрI ГОСТ 6727- 80*; ℓ= 1840	8	0,182 кг
Б4		7	1 134.1- 15.1- 2 - 08 001	ф10А III ГОСТ 5781-82*; ℓ= 1840	2	1,135 кг
				1 134 1- 15.1-2 -09 100 - 01		КП 46
				Сборочные единицы		
А4		2	1 134 1- 15.1- 2 - 08 110 -01	Каркас плоский КР 85	1	
А4		3	- 03	КР 87	1	
А4		4	1 134 1- 15.1- 2 - 08 120	КР 88	7	
А4		5	-04	КР 92	1	
				Детали		
Б4		6	1 134 1- 15.1- 2 - 01 001-06	ф4ВрI ГОСТ 6727- 80*, ℓ= 1680	6	0,166 кг
Б4		7	1 134 1 - 15.1 - 2 - 08 001-01	ф10 А III ГОСТ 5781- 82*, ℓ= 1680	2	1, 04 кг

Н контр	Земляк	
Гл инж м	Угаров	
ГИП	Земляк	
Рук грп	Петрухина	
Исполнит	Вавилова	
Проверил	Петрухина	

1 134 1- 15. 1- 2 -09 100

Каркас пространственный КП45; КП46

Стадия	Масса	Масштаб
Р	см табл	
Лист	Листов 1	

ЦНИИЭП граждансельстрой

Взам.инв № | Подпись и дата | Инв № подл 2-3316-293

Копировал Зак 21438-02 20

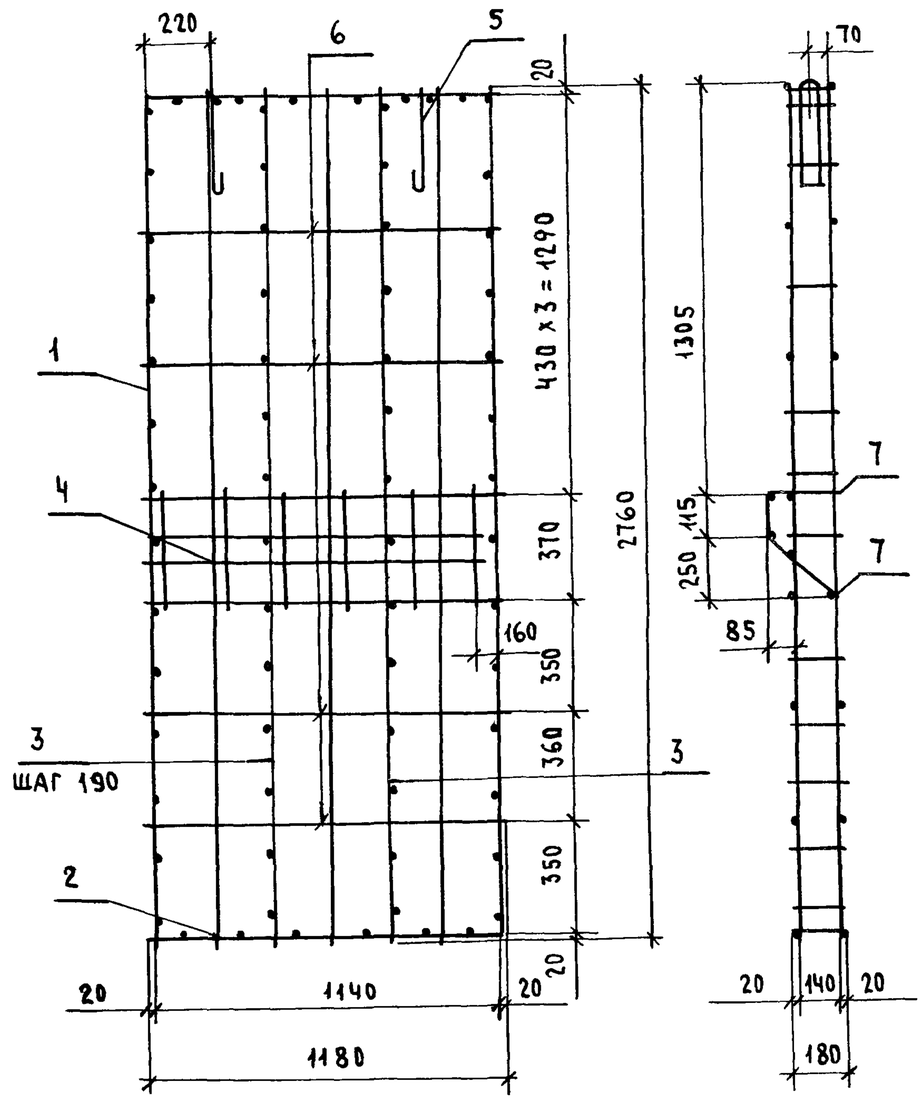

Формат	Зона	Поз.	Обозначение	Наименование	Кол.	Примеч
				Документация		
А3			1.134.1-15.1-2-01.000 ТО	Техническое описание		
				Сборочные единицы		
А4		1	1.134.1-15.1-2-08.210	Каркас плоский КР 93	1	
А4		2	-01	КР 94	1	
А4		3	1.134.1-15.1-2-08.120	КР 88	5	
А4		4	1.134.1-15.1-2-08.210-03	КР 96	1	
А4		5	1.134.1-15.1-2-01.140-02	Петля строповочная П3	2	
				Детали		
Б4		6	1.134.1-15.1-2-01.001-04	ф4 ВрI ГОСТ 6727-80*; ℓ=1180	8	0,116 кг
Б4		7	1.134.1-15.1-2-08.001-04	ф10А III ГОСТ 5781-82*; ℓ=1180	2	0,73 кг

Н контр.	Земляк	
Гл.инж.м.	Угаров	
ГИП	Земляк	
Рук.гр.кон.	Петрухина	
Исполнит.	Вавилова	
Проверил	Петрухина	

1.134.1-15.1-2-09.200

Каркас пространственный КП-47

Стадия	Масса	Масштаб
Р	14,63	1:20
Лист	Листов 1	

ЦНИИЭП гражданельстрой

2-3316-294

21638-02 24

Формат	Зона	Поз.	Обозначение	Наименование	Кол. на исполнение 1.134.1-15.1-2-10.100-															Примеч.
					—	01	02	03	04	05	06	07	08	09	10	11	12	13	14	
				Документация																
А3			1.134.1-15.1-2-01.000 ТО	Техническое описание																
А3			1.134.1-15.1-2-10.100 СБ	Сборочный чертеж																
				Сборочные единицы																
А4		1	1.134.1-15.1-2-10.110	Каркас плоский КР-97	2															
			-01	КР-98		2														
			-02	КР-99			2													
			-03	КР-100				2												
			-04	КР-101					2											
			-05	КР-102						2										
			-06	КР-103							2									
			-07	КР-104								2								
			-08	КР-105									2							
			-09	КР-106										2						
			-10	КР-107											2					
			-11	КР-108												2				
			-12	КР-109													2			
			-13	КР-110														2		
			-14	КР-111															3	
А3		2	1.134.1-15.1-2-01.140	Петля строповочная П1	2	2	2	2	2	2	2	2	2	2	2	2	2	2	2	
				Детали																
Б4		3	1.134.1-15.1-2-01.001-22	Ф4 ВрI ГОСТ 6727-80*; ℓ=180	12	14	14	16	16	16	14	22	12	14	14	16	16	16	26	0,018 кг

Н. контр.	Земляк	
Гл. инж. м.	Угаров	
ГИП	Земляк	
Рук. гр.	Петрухина	
Исполн.	Образцова	
Провер.	Петрухина	

1.134.1-15.1-2-10.100

Каркас пространственный КП48...КП61; КП69

Стадия	Лист	Листов
Р		1

ЦНИИЭП гражданселькстрой

Инв. № подл. | Подпись и дата | Взам. инв. №

2-3316-295

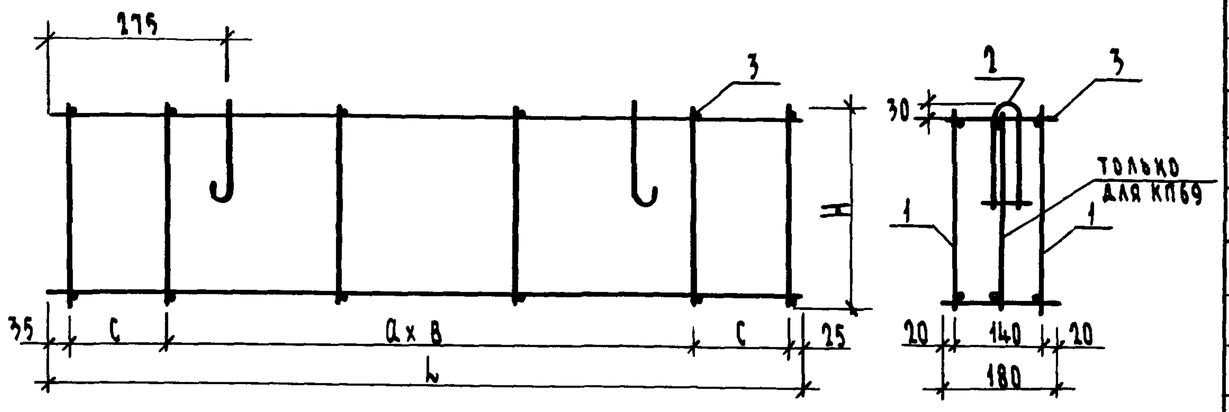

Обозначение	Марка	Размеры, мм					Масса кг
		L	H	a	в	c	
1.134.1-15.1-2 - 10.100	КП48	1260	320	300	3	150	3,74
-01	КП49	1360	320	250	4	150	4,61
-02	КП50	1460	320	280	4	140	4,77
-03	КП51	1760	320	280	5	150	6,89
-04	КП52	1860	320	280	5	200	9,54
-05	КП53	2180	320	350	5	135	16,53
-06	КП54	1460	560	280	4	140	3,91
-07	КП55	2660	550	300	8	100	5,86
-08	КП56	1260	320	300	3	150	4,30
-09	КП57	1360	320	250	4	150	5,35
-10	КП58	1460	320	280	4	140	6,09
-11	КП59	1760	320	280	5	150	10,99
-12	КП60	1860	320	280	5	200	11,43
-13	КП61	2180	320	350	5	135	18,59
-14	КП69	3260	460	280	10	200	36,07

Н.контр.	Земляк	
Гл.инж.м.	Угаров	
ГИП	Земляк	
Рук.гр.	Петрухина	
Исполн.	Образцова	
Провер.	Петрухина	

1.134.1-15.1-2 - 10.100 СБ

Каркас пространственный КП48... КП61, КП69
Сборочный чертеж

Стадия	Масса	Масштаб
Р	См. табл.	
Лист	Листов 1	

ЦНИИЭП гражданстрой

2-3316.

Инв.№ подл.	Подпись и дата	Взам. инв.№
2-3316		

Формат	Зона	Поз.	Обозначение	Наименование	Кол. на исполн. 1.134.1-15.1-2-11.100- —	01	02	03	04	05	06	07			Примеч.
				Документация											
А3			1.134.1-15.1-2-00.000 ТО	Техническое описание											
А4			1.134.1-15.1-2-11.100 СБ	Сборочный чертеж											
				Сборочные единицы											
А4		1	1.134.1-15.1-2-11.110	Каркас плоский КР-113	2										
			-01	КР-114		2									
			-02	КР-115			2								
			-03	КР-116				2							
			-04	КР-117					2						
			-05	КР-118						2					
			-06	КР-119							2				
			-07	КР-120								2			
А4		2	1.134.1-15.1-2-01.140	Петля строповочная П1	2	2	2	2	2	2	2	2			
				Детали											
Б4		3	1.134.1-15.1-2-01.001-22	ф4 Вр I ГОСТ 6727-80*; ℓ=180	21	21	24	24	21	21	24	24			0,018 кг

Н.контр.	Земляк	
Гл.инж.м.	Угаров	
ГИП	Земляк	
Рук.гр.	Петрухина	
Исполн.	Образцова	
Проверил	Петрухина	

1.134.1-15.1-2-11.100

Каркас пространственный КП-64 ÷ КП-67; КП-70 ÷ КП-73

Стадия	Лист	Листов
Р		1

ЦНИИЭП граждансельстрой

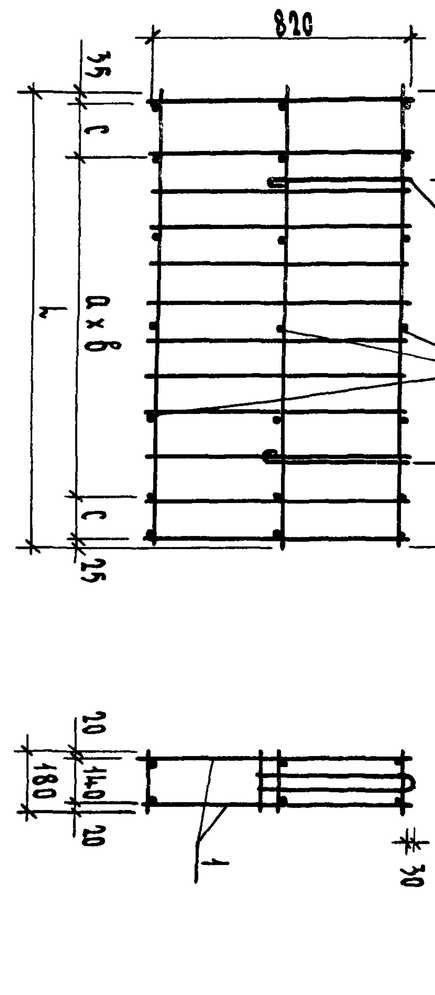

Обозначение	Марка	ℓ мм	a мм	в	c мм	Масса кг
1.134.1-15.1-2-11.100	КП-64	1360	250	4	150	5,04
-01	КП-65	1460	280	4	140	5,16
-02	КП-66	1760	280	5	150	7,38
-03	КП-67	2180	350	5	185	8,70
-04	КП-70	1360	250	4	150	6,48
-05	КП-71	1460	280	4	140	6,72
-06	КП-72	1760	280	5	150	8,50
-07	КП-73	2180	350	5	185	9,88

Инв.№ подл.	Подпись и дата	Взам.инв.№

Н.контр.	Земляк	
Гл.инж.м.	Угаров	
ГИП	Земляк	
Рук.гр.	Петрухина	
Исполн.	Образцова	
Проверил	Петрухина	

1.134.1-15.1-2-11.100 СБ

Каркас пространственный КП64...КП67; КП70...КП73 Сборочный чертеж

Стадия	Масса	Масштаб
Р	См. табл.	

Лист	Листов
	1

ЦНИИЭП граждансельстрой

Рис.1

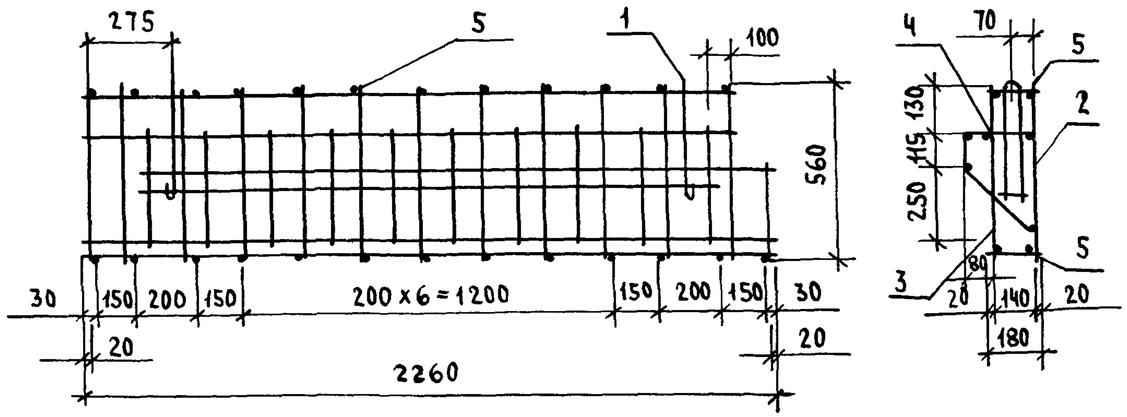

Рис.2

ОСТАЛЬНОЕ СМ. РИС.1

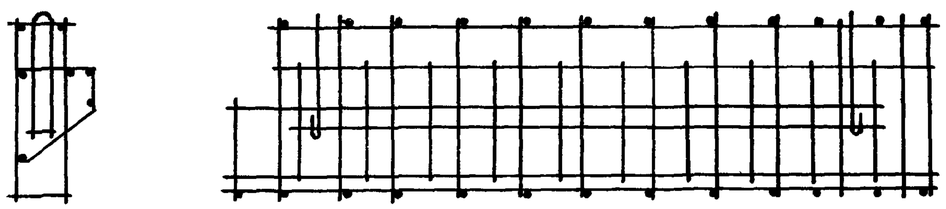

Обозначение	Рис.
1.134.1-15.1-2-12.100	1
-01	2

Формат	Зона	Поз.	Обозначение	Наименование	Кол.	Примеч.
				Документация		
А3			1.134.1-15.1-2-01.000 ТО	Техническое описание		
				Сборочные единицы		
А4		1	1.134.1-15.1-2-01.140	Петля строповочная П1	2	
			Переменные данные	для исполнений:		
				1.134.1-15.1-2-12.100		КП76
				Сборочные единицы		
А4		2	1.134.1-15.1-2-12.110	Каркас плоский КР125	1	
А4		3	-02	КР127	1	
А4		4	1.134.1-15.1-2-12.120	КР129	1	
				Детали		
Б4		5	1.134.1-15.1-2-01.001-22	Ф4 ВрI ГОСТ 6727-80*; ℓ=180	26	0,018 кг
				1.134.1-15.1-2-12.100-01		КП78
				Сборочные единицы		
А4		2	1.134.1-15.1-2-12.110-01	Каркас плоский КР126	1	
А4		3	-03	КР128	1	
А4		4	1.134.1-15.1-2-12.120	КР129	1	
				Детали		
Б4		5	1.134.1-15.1-2-01.001-22	Ф4 ВрI ГОСТ 6727-80*; ℓ=180	26	0,018 кг

1.134.1-15.1-2-12.100

Н. контр.	Земляк	
Гл. инж. м.	Угаров	
ГИП	Земляк	
Рук. гр. кон	Петрухина	
Исполнит.	Вавилова	
Проверил	Петрухина	

Каркас пространственный КП76; КП78

Стадия	Масса	Масштаб
Р	23,86	1:20
Лист	Листов 1	

ЦНИИЭП граждансельстрой

Инв. № подл. | Подпись и дата | Взам. инв. №

2-3316-299

Копировал Зоф.

21438-02 25 Формат А3

Рис.1

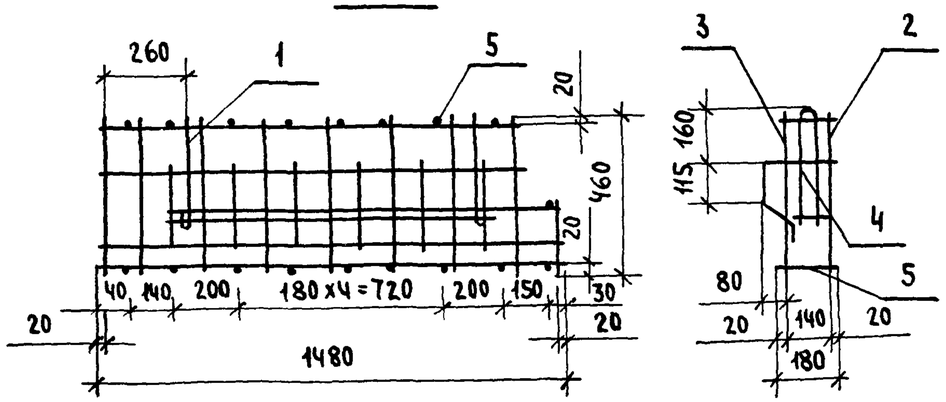

Рис. 2

ОСТАЛЬНОЕ СМ. РИС.1

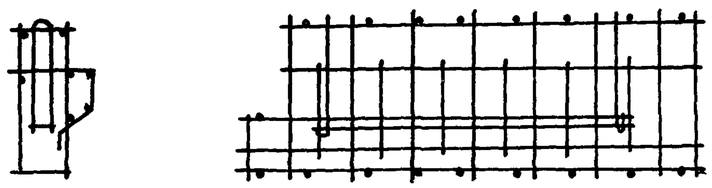

Обозначение	Рис.
1.134.1-15.1-2-12.200	1
-01	2

Формат	Зона	Поз.	Обозначение	Наименование	Кол.	Примеч.
				Документация		
А3			1.134.1-15.1-2-01.000 ТО	Техническое описание		
				Сборочные единицы		
А4		1	1.134.1-15.1-2-01.140	Петля строповочная ПЧ	2	
			Переменные данные	для исполнений:		
				1.134.1-15.1-2-12.200		КП 77
				Сборочные единицы		
А4		2	1.134.1-15.1-2-12.120-01	Каркас плоский КР-130	1	
А4		3	1.134.1-15.1-2-12.210	КР-132	1	
		4	-02	КР-134	1	
				Детали		
Б4		5	1.134.1-15.1-2-01.001-22	ФЧ ВрI ГОСТ 6727-80*; ℓ=180	18	0,018 кг
				1.134.1-15.1-2-12.200-01		КП 79
				Сборочные единицы		
А4		2	1.134.1-15.1-2-12.120-02	Каркас плоский КР-131	1	
А4		3	1.134.1-15.1-2-12.210-01	КР-133	1	
		4	-02	КР-134	1	
				Детали		
Б4		5	1.134.1-15.1-2-01.001-22	ФЧ ВрI ГОСТ 6727-80*; ℓ=180	18	0,018 кг

Н. контр.	Земляк	
Гл. инж. м.	Угаров	
ГИП	Земляк	
Рук. гр. кон.	Петрухина	
Исполнит.	Вавилова	
Проверил	Петрухина	

1.134.1-15.1-2-12.200

Каркас пространственный КП77; КП79

Стадия	Масса	Масштаб
Р	10,59	1:20
Лист	Листов 1	

ЦНИИЭП гражданселькстрой

Инв. № подл. | Подпись и дата | Взам. инв. №

2-3316-300

Копировал Зуф 21438-02 26 Формат А3

Формат	Зона	Поз.	Обозначение	Наименование	Кол. на исполнение 1.134.1-15.1-2 -01.110-															Примеч.
					—	01	02	03	04	05	06	07	08	09	10	11	12	13	14	
				Документация																
А4			1.134.1-15.1-2 -01.110 СБ	Сборочный чертеж																
				Детали																
Б4		1	1.134.1-15.1-2 -01.001-07	ФЧВр I ГОСТ 6727-80*, ℓ=3500	2															0,346 кг
			-08	ℓ=3600		2														0,356 кг
			-09	ℓ=3640			2													0,360 кг
			-10	ℓ=3800				2												0,376 кг
			-11	ℓ=3900					2											0,386 кг
			-12	ℓ=4100						2										0,406 кг
			-13	ℓ=4400							2									0,436 кг
			-14	ℓ=4060								2								0,402 кг
			-15	ℓ=4360									2							0,432 кг
			-16	ℓ=3300										2						0,327 кг
			-17	ℓ=3360											2					0,333 кг
			-18	ℓ=3400												2				0,337 кг
			-19	ℓ=3560													2			0,352 кг
			-20	ℓ=3860														2		0,382 кг
			-21	ℓ=4160															2	0,412 кг
Б4		2	1.134.1-15.1-2-01.001-22	ФЧВр I ГОСТ 6727-80*, ℓ=180	18	18	20	19	20	18	21	21	22	16	16	16	17	16	20	0,018 кг

Норм.кон.	Земляк	
Гл.инж.м.	Угаров	
ГИП	Земляк	
Рук.гр.	Петрухина	
Исполнит.	Образцова	
Провер.	Петрухина	

1.134.1-15.1-2-01.110

Каркас плоский
КР1...КР15

Стадия	Лист	Листов
Р		1

ЦНИИЭП
ГРАЖДАНСЕЛЬСТРОЙ

2-3316-301

Рис.1

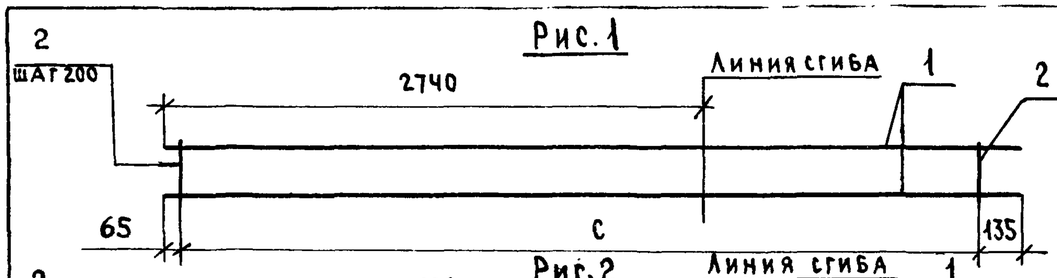

Рис.2

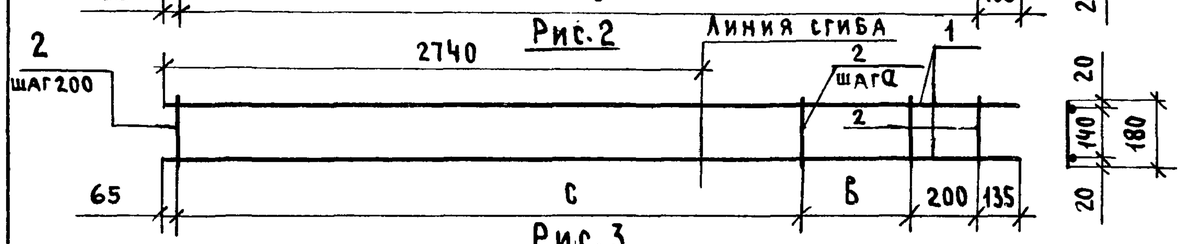

Рис.3

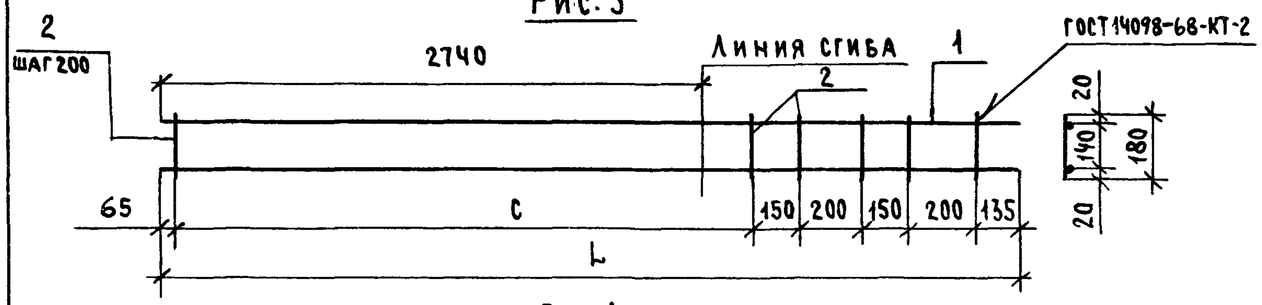

Рис.4

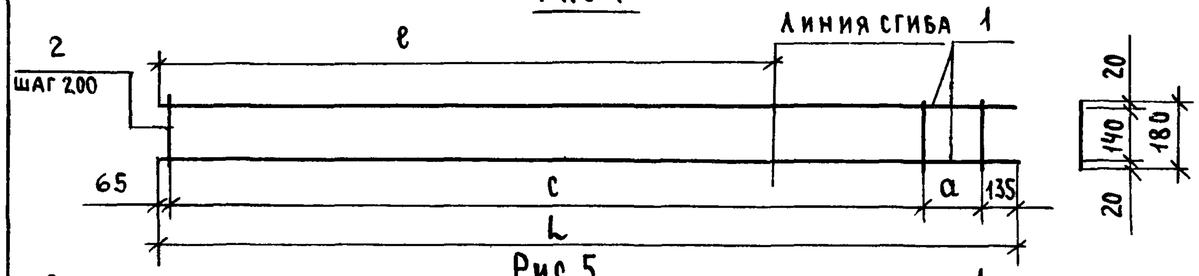

Рис.5

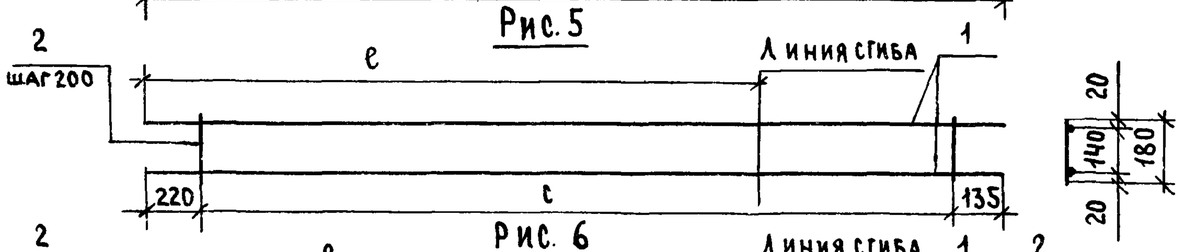

Рис. 6

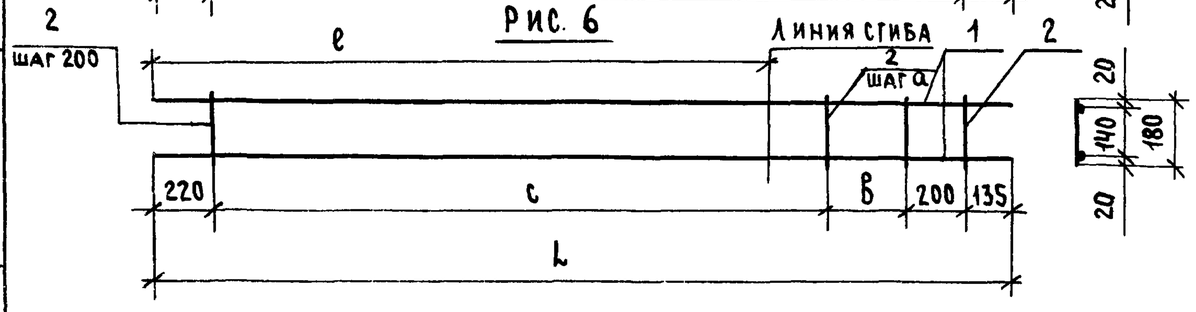

Обозначение	Рис.	Марка	Размеры, мм L	ℓ	a	B	c		Масса, кг
1.134.1-15 -01.110	2	КР1	3500	-	100	100	3000		1,01
-01	1	КР2	3600	-	-	-	3400		1,03
-02	2	КР3	3640	-	120	240	3200		1,04
-03	1	КР4	3800	-	-	-	3600		1,09
-04	3	КР5	3900	-	-	-	3000		1,13
-05	2	КР6	4100	-	175	700	3000		1,13
-06	1	КР7	4400	-	-	-	4000		1,25
-07	4	КР8	4060	3000	60	-	3800		1,18
-08	4	КР9	4360	3000	160	-	4000		1,26
-09	6	КР10	3260	2500	100	100	2600		0,93
-10	5	КР11	3360	2500	-	-	3000		0,95
-11	6	КР12	3400	2500	120	240	2600		0,96
-12	5	КР13	3560	2500	-	-	3200		1,01
-13	6	КР14	3860	2500	175	700	2600		1,05
-14	5	КР15	4160	2500	-	-	3800		1,18

1.134.1-15.1-2 -01.110 СБ

Н.контр.	Земляк	
Гл.инж.м.	Угаров	
ГИП	Земляк	
Рук.гр.	Петрухина	
Исполн.	Образцова	
Провер	Петрухина	

Каркас плоский КР1...КР15
Сборочный чертеж

Стадия	Масса	Масштаб
Р	см. табл.	
Лист	Листов 1	

ЦНИИЭП граждансельстрой

Инв. № подл. 2-3316-302 | Подпись и дата | Взам инв. №

Формат	Зона	Поз.	Обозначение	Наименование	Кол. на исполнение 1.134.1-15.1-2 -01.120-															Примеч.
					—	01	02	03	04	05	06	07	08	09	10	11	12	13	14	
				Документация																
А4			1.134.1-15.1-2 -01.120СБ	Сборочный чертеж																
				Детали																
Б4		1	1.134.1-15.1-2-01.001-07	Ф4Вр I ГОСТ 6727-80*, ℓ=3500	2															0,346 кг
			-08	ℓ=3600		2														0,356 кг
			-09	ℓ=3640			2													0,360 кг
			-10	ℓ=3800				2												0,376 кг
			-11	ℓ=3900					2											0,386 кг
			-12	ℓ=4100						2										0,406 кг
			-13	ℓ=4400							2									0,436 кг
			-14	ℓ=4060								2								0,402 кг
			-15	ℓ=4360									2							0,432 кг
			-16	ℓ=3300										2						0,327 кг
			-17	ℓ=3360											2					0,333 кг
			-18	ℓ=3400												2				0,337 кг
			-19	ℓ=3560													2			0,352 кг
			-20	ℓ=3860														2		0,382 кг
			-21	ℓ=4160															2	0,412 кг
Б4		2	1.134.1-15.1-2-01.001-22	Ф4Вр I ГОСТ 6727-80*, ℓ=180	17	18	18	19	19	20	22	20	22	16	17	17	18	19	21	0,018 кг

Норм.конт.	Земляк	
Гл.инж.м.	Угаров	
ГИП	Земляк	
Рук.гр.	Петрухина	
Исполнит.	Образцова	
Проверил	Петрухина	

1.134.1-15.1-2-01.120

Каркас плоский
КР16...КР30

Стадия	Лист	Листов
Р		1

ЦНИИЭП
Гражданельстрой

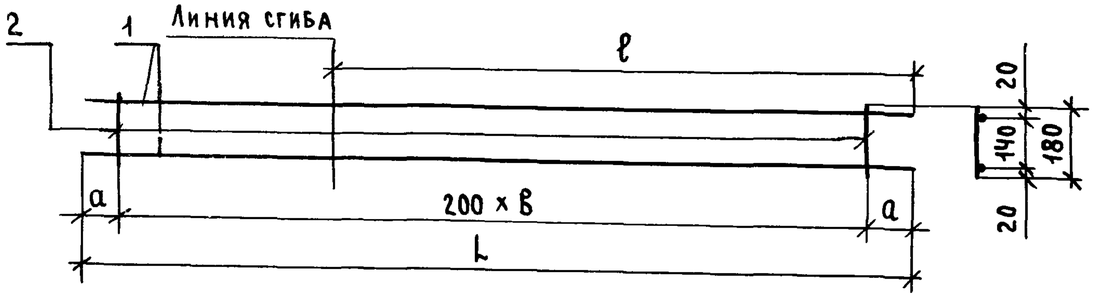

Обозначение	Марка	Размеры, мм L	ℓ	a	B	Масса ед., кг
1.134.1-15.1-2-01.120	КР16	3500	2740	150	16	1,00
-01	КР17	3600	2740	100	17	1,03
-02	КР18	3640	2740	120	17	1,04
-03	КР19	3800	2740	100	18	1,09
-04	КР20	3900	2740	150	18	1,11
-05	КР21	4100	2740	150	19	1,17
-06	КР22	4400	2740	100	21	1,26
-07	КР23	4060	3000	130	19	1,16
-08	КР24	4360	3000	80	21	1,26
-09	КР25	3300	2500	150	15	0,94
-10	КР26	3360	2500	80	16	0,97
-11	КР27	3400	2500	100	16	0,98
-12	КР28	3560	2500	80	17	1,03
-13	КР29	3860	2500	130	18	1,10
-14	КР30	4160	2500	80	20	1,20

Инв. № подл. 2-3316-304 | Подпись и дата | Взам. инв. №

1.134.1-15.1-2-01.120 СБ

Каркас плоский КР16...КР30 Сборочный чертеж

Стадия	Масса	Масштаб
Р	см. табл.	
Лист	Листов 1	

ЦНИИЭП Граждансельстрой

Н. контр.	Земляк	
Гл. инж. м.	Угаров	
ГИП	Земляк	
Рук. гр.	Петрухина	
Исполн.	Образцова	
Провер.	Петрухина	

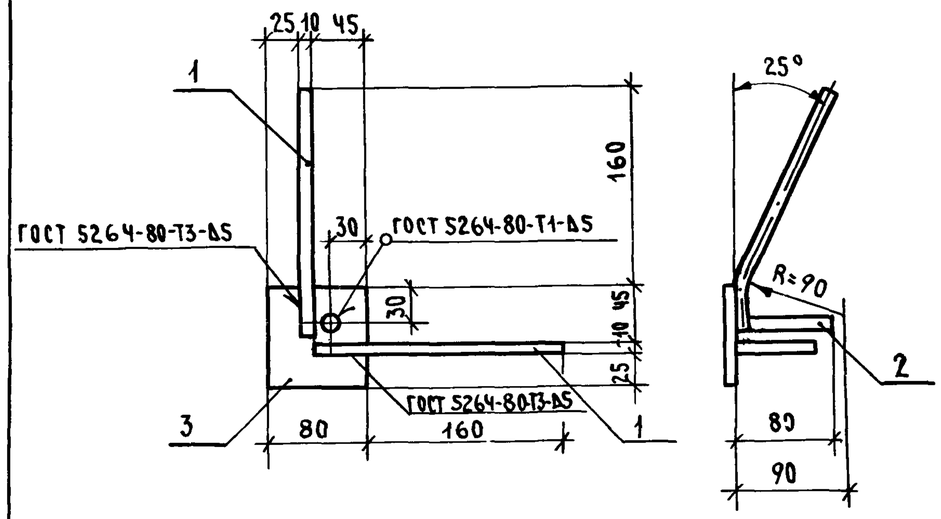

Формат	Зона	Поз.	Обозначение	Наименование	Кол.	Примеч.
				Детали		
Б4		1	1.134.1-15.1-2-01-300	Ф10 А-III ГОСТ 5781-82*; ℓ=220	2	0,27
Б4		2	1.134.1-15.1-2-01-01	Ф10 А-III ГОСТ 5781-82*; ℓ=80	1	0,05
Б4		3	1.134.1-15.1-2-01-302	Полоса 6×80 ГОСТ 103-76 / Вст3 ГОСТ 535-79 ℓ=80	1	0,40

Инв. № подл. | Подпись и дата | Взам. инв. №

1.134.1-15.1-2-01.300

Изделие закладное МН-2

Стадия	Масса	Масштаб
Р	0,72	1:5
Лист	Листов 1	

ЦНИИЭП Граждансельстрой

Н. контр.	Земляк	
Гл. инж. м.	Угаров	
ГИП	Земляк	
Рук. гр. кон.	Петрухина	
Исполнит.	Образцова	
Проверил	Петрухина	

Рис.1

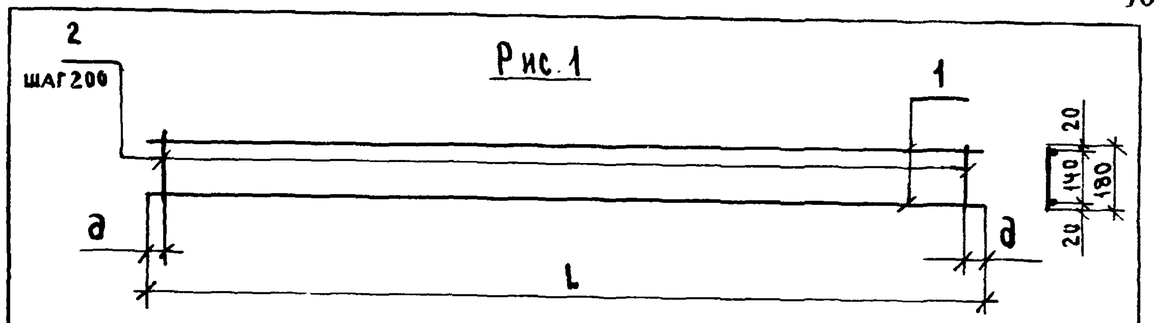

Рис.2

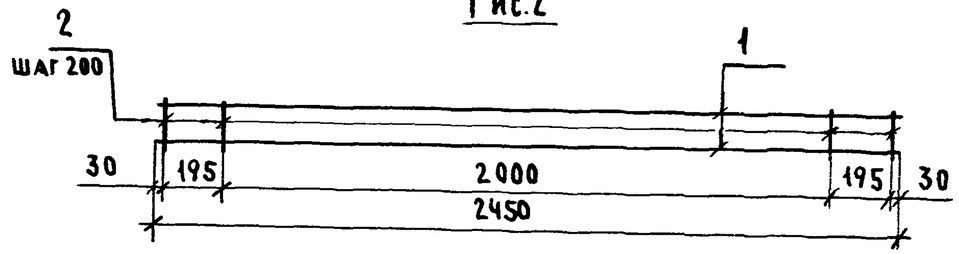

Обозначение	Рис.	Марка	L, мм	a, мм	Масса ед., кг
1.134.1-15.1-2-01.130	1	КР31	2760	80	0,80
-01		КР32	3020	110	0,87
-02		КР33	2520	60	0,73
-03	2	КР52	—	—	0,72

Инв. № подл.	Подпись и дата	Взам. инв. №

Н. контр.	Земляк	
Гл. инж. м.	Угаров	
ГИП	Земляк	
Рук. гр. кон.	Петрухина	
Исполнит.	Образцова	
Провер.	Петрухина	

1.134.1-15.1-2-01.130 СБ

Каркас плоский
КР31...КР33; КР52
Сборочный чертеж

Стадия	Масса	Масштаб
Р	см. табл.	
Лист	Листов 1	

ЦНИИЭП гражданселькстрой

Копировал Зок-

21438-02 31 Формат А4

Инв. № подл.	Подпись и дата	Взам. инв. №
2-3316-305		

Формат	Зона	Поз.	Обозначение	Наименование	Кол. на испол. 1.134.1-15.1-2-01.130- 01	02	03	Примеч.
				Документация				
А4			1.134.1-15.1-2-01.130 СБ	Сборочный чертеж				
				Детали				
Б4		1	1.134.1-15.1-2-01.001-23	ФЧВр I ГОСТ 6727-80*; ℓ=2760	2			0,273 кг
			-24	ℓ=3020		2		0,299 кг
			-25	ℓ=2520			2	0,249 кг
			-40	ℓ=2450			2	0,243 кг
Б4		2	1.134.1-15.1-2-01.001-22	ФЧВр I ГОСТ 6727-80*; ℓ=180	14	15	13	0,018 кг

1.134.1-15.1-2-01.130

Каркас плоский
КР31...КР33; КР52

Стадия	Лист	Листов
Р		1

ЦНИИЭП гражданселькстрой

Н. контр.	Земляк	
Гл. инж. м.	Угаров	
ГИП	Земляк	
Рук. гр. кон.	Петрухина	
Исполнит.	Образцова	
Провер.	Петрухина	

Формат	Зона	Поз.	Обозначение	Наименование	Кол. на испол. 1.134.1-15, 1-2-03.110- —	01	02	03	04	05	06	07	08	Примеч.
				Документация										
А4			1.134.1-15.1-2-03.110 СБ	Сборочный чертеж										
				Детали										
Б4		1	1.134.1-15.1-2-01.001-26	Ф4 Вр I ГОСТ 6727-80*; ℓ=3420	2									0,34 кг
		-27		ℓ=3480		2								0,34 кг
		-28		ℓ=3620			2							0,36 кг
		-29		ℓ=3180				2						0,31 кг
		-30		ℓ=3240					2					0,32 кг
		-31		ℓ=3380						2				0,33 кг
		-32		ℓ=3680							2			0,36 кг
		-33		ℓ=2710								2		0,27 кг
		-34		ℓ=3080									2	0,30 кг
Б4		2	1.134.1-15.1-2-01.001-22	Ф4 Вр I ГОСТ 6727-80*; ℓ=180	17	17	18	15	15	16	17	14	15	0,018 кг

Н.контр.	Земляк		
Гл.инж.м.	Угаров		
ГИП	Земляк		
Рук.гр.кон.	Петрухина		
Исполнит.	Образцова		
Проверил	Петрухина		

1.134.1-15.1-2-03.110

Каркас плоский КР34...КР42

Стадия	Лист	Листов
Р		1

ЦНИИЭП гражданстрой

Инв. № подл. 2-3316-306 | Подпись и дата | Взам. инв. №

Рис. 1

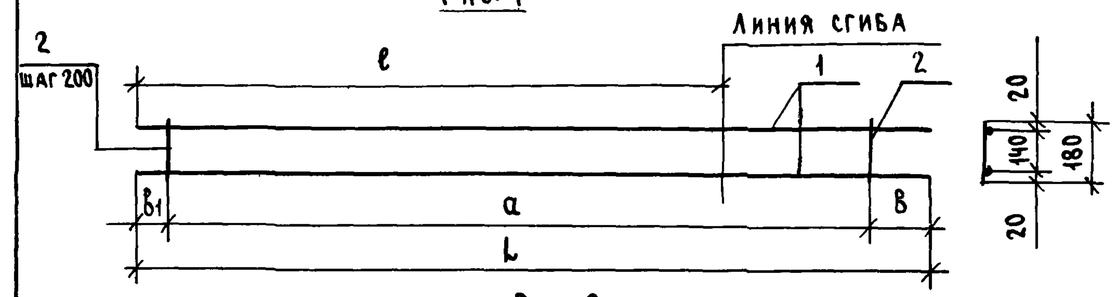

Рис. 2

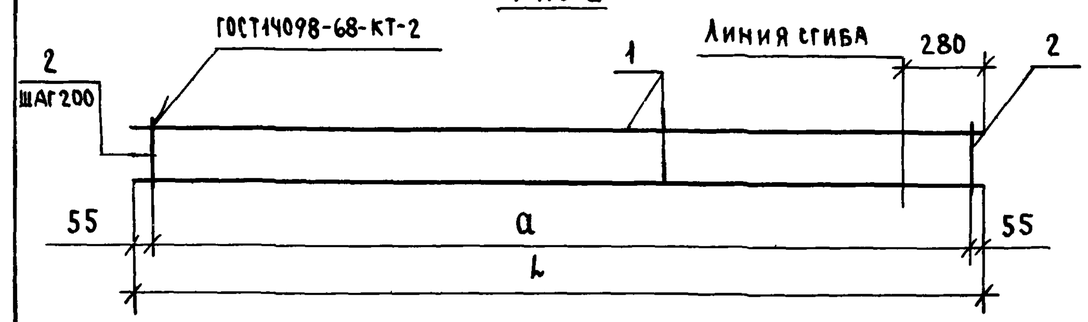

Обозначение	Марка	Рис	Размеры, мм L	ℓ	а	в	в1	Масса, кг
1.134.1-15.1-2-03.110	КР34	1	3420	2740	3200	155	65	0,98
-01	КР35		3480	2740	3200	215	65	0,99
-02	КР36		3620	2740	3400	155	65	1,04
-03	КР37		3180	2500	2800	155	225	0,90
-04	КР38		3240	2500	2800	215	225	0,91
-05	КР39		3380	2500	3000	155	225	0,95
-06	КР40		3680	2500	3200	255	225	1,03
-07	КР41	2	2710		2600	—	—	0,79
-08	КР42	1	3080	2500	2800	60	220	0,88

Инв. № подл. | Подпись и дата | Взам. инв. №

Н.контр.	Земляк	
Гл.инж.м.	Угаров	
ГИП	Земляк	
Рук.тр.	Петрухина	
Исполнит.	Образцова	
Проверил	Петрухина	

1.134.1-15.1-2-03.110 СБ

Каркас плоский КР34...КР42 Сборочный чертеж

Стадия	Масса	Масштаб
Р	см. табл.	
Лист	Листов 1	

ЦНИИЭП гражданстрой

Копировал 30.- 21438-02 32 Формат А4

Формат	Зона	Поз.	Обозначение	Наименование	Кол. на исполн. —	01	02	03	04	05	06	07	08	Примеч.
				Документация										
А4			1.134.1-15.1-2-03.120СБ	Сборочный чертеж										
				Детали										
Б4		1	1.134.1-15.1-2-01.0М-20	ФЧВр I ГОСТ 6727-80*, ℓ=3860	2									0,38 кг
			-35	ℓ=3920		2								0,39 кг
			-14	ℓ=4060			2							0,40 кг
			-28	ℓ=3620				2						0,36 кг
			-32	ℓ=3680					2					0,36 кг
			-36	ℓ=3820						2				0,38 кг
			-37	ℓ=4120							2			0,41 кг
			-38	ℓ=2860								2		0,28 кг
			-39	ℓ=3520									2	0,35 кг
Б4		2	1.134.1-15.1-2-01.0М-22	ФЧВр I ГОСТ 6727-80*, ℓ=180	19	19	20	18	18	19	20	14	18	0,018 кг

Н. контр.	Земляк		
Гл. инж. м.	Угаров		
ГИП	Земляк		
Рук. гр.	Петрухина		
Исполн.	Образцова		
Проверил	Петрухина		

1.134.1-15.1-2-03.120

Каркас плоский КР43...КР51

Стадия	Лист	Листов
Р		1

ЦНИИЭП гражданстрой

Рис. 1

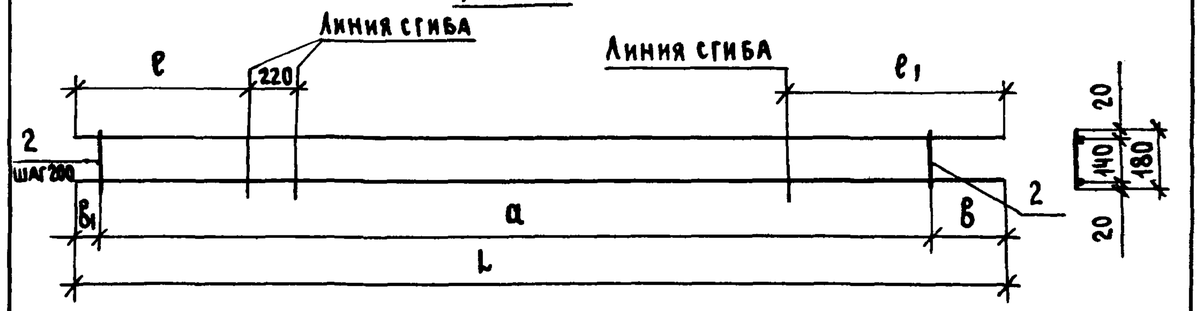

Рис. 2

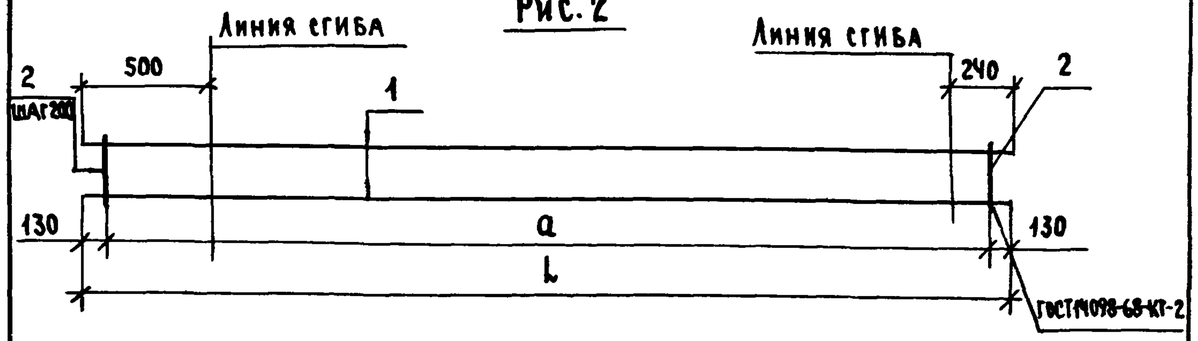

Обозначение	Марка	Рис.	Размеры, мм L	ℓ	ℓ1	a	в	в1	Масса, кг
1.134.1-15.1-2-03.120	КР43	1	3860	620	900	3600	105	155	1,10
-01	КР44		3920	620	960	3600	225	95	1,11
-02	КР45		4060	620	1100	3800	105	155	1,16
-03	КР46		3620	380	900	3400	105	115	1,04
-04	КР47		3680	380	960	3400	135	145	1,05
-05	КР48		3820	380	1100	3600	105	115	1,09
-06	КР49		4120	380	1400	3800	185	115	1,17
-07	КР50	2	2860	—	—	2600	—	—	0,82
-08	КР51	1	3520	380	800	3400	65	50	1,02

Инв. № подл. | Подпись и дата | Взам. инв. №

Н. контр.	Земляк	
Гл. инж. м.	Угаров	
ГИП	Земляк	
Рук. гр.	Петрухина	
Исполнит.	Образцова	
Проверил	Петрухина	

1.134.1-15.1-2-03.120СБ

Каркас плоский КР43...КР51
Сборочный чертеж

Стадия	Масса	Масштаб
Р	см. табл.	
Лист	Листов 1	

ЦНИИЭП гражданстрой

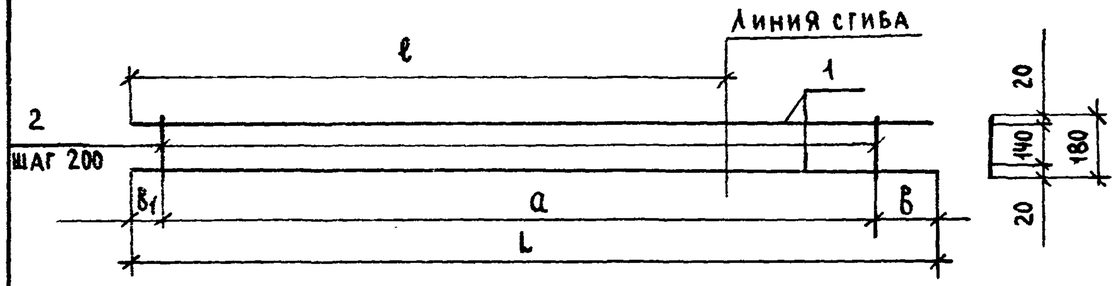

Обозначение	Марка	Размеры, мм					Масса, кг
		L	ℓ	а	в	в1	
1.134.1-15.1-2-04.110	КР 53	3900	3000	3600	150	150	1,12
-01	КР 54	4200	3000	4000	100	100	1,22

Формат	Зона	Поз.	Обозначение	Наименование	Кол.	Примеч.
				1.134.1-15.1-2-04.110		КР 53
				Детали		
Б4		1	1.134.1-15.1-2-01.001-26	Ф4ВрI ГОСТ 6727-80*; ℓ=3900	2	0,39 кг
Б4		2	-22	ℓ=180	19	0,018 кг
				1.134.1-15.1-2-04.110-01		КР 54
				Детали		
Б4		1	1.134.1-15.1-2-01.001-51	Ф4ВрI ГОСТ 6727-80*; ℓ=4200	2	0,42 кг
			-22	ℓ=180	21	0,018 кг

Инв № подл. | Подпись и дата | Взам. инв. №

2-3316-308

Н. контр.	Земляк	
Гл. инж. м.	Угаров	
ГИП	Земляк	
Рук. гр. кон.	Петрухина	
Исполнит.	Образцова	
Проверил	Петрухина	

1.134.1-15.1-2-04.110

Каркас плоский КР 53; КР 54

Стадия	Масса	Масштаб
Р	см. табл.	
Лист	Листов 1	

ЦНИИЭП гражданселькстрой

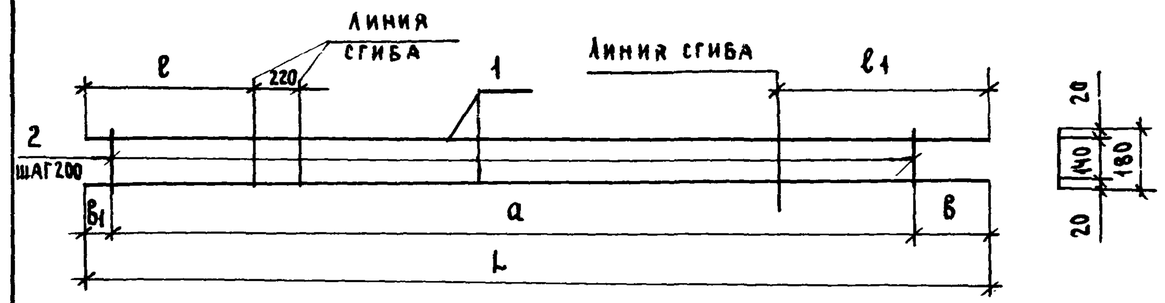

Обозначение	Марка	Размеры, мм						Масса, кг
		L	ℓ	ℓ1	а	в	в1	
1.134.1-15.1-2-04.120	КР 55	4320	880	1100	4000	175	145	1,24
-01	КР 56	4620	880	1400	4400	105	115	1,33

Формат	Зона	Поз.	Обозначение	Наименование	Кол.	Примеч.
				1.134.1-15.1-2-04.120		КР 55
				Детали		
Б4		1	1.134.1-15.1-2-01.001-52	Ф4ВрI ГОСТ 6727-80*; ℓ=4320	2	0,43 кг
Б4		2	-22	ℓ=180	21	0,018 кг
				1.134.1-15.1-2-04.120-01		КР 56
				Детали		
Б4		1	1.134.1-15.1-2-01.001-53	Ф4ВрI ГОСТ 6727-80*; ℓ=4620	2	0,46 кг
Б4		2	-22	ℓ=180	23	0,018 кг

Инв № подл. | Подпись и дата | Взам. инв. №

Н. контр.	Земляк	
Гл. инж. м.	Угаров	
ГИП	Земляк	
Рук. гр. кон.	Петрухина	
Исполнит.	Образцова	
Проверил	Петрухина	

1.134.1-15.1-2-04.120

Каркас плоский КР 55; КР 56

Стадия	Масса	Масштаб
Р	см. табл.	
Лист	Листов 1	

ЦНИИЭП гражданселькстрой

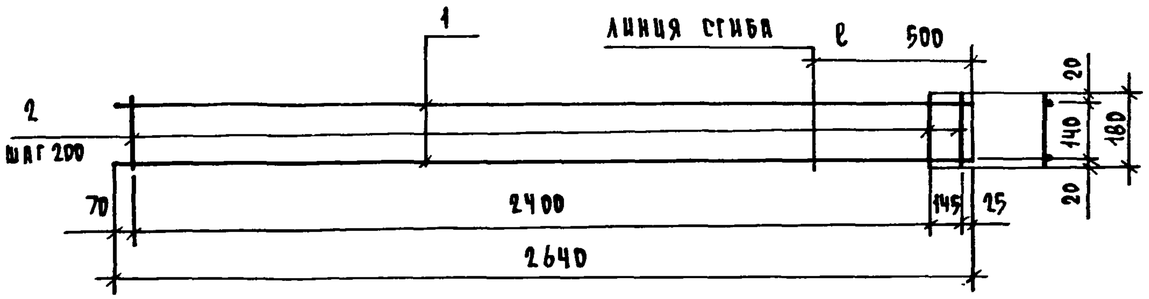

ФОРМАТ	ЗОНА	ПОЗ.	ОБОЗНАЧЕНИЕ	НАИМЕНОВАНИЕ	КОЛ.	ПРИМЕЧ.
				ДЕТАЛИ		
Б4		1	1.134.1-15.1-2-01.001-54	⌀4 Вр-I ГОСТ 6727-80* ; ℓ=2640	2	0,26 кг
Б4		2	-22	ℓ=180	14	0,018 кг

1.134.1-15.1-2-05.110

Н. КОНТР.	ЗЕМЛЯК	
ГЛ. ИНЖ. М.	УГАРОВ	
ГИП	ЗЕМЛЯК	
РУК. ГР.	ПЕТРУХИНА	
ИСПОЛН.	ОБРАЗЦОВА	
ПРОВЕР.	ПЕТРУХИНА	

КАРКАС ПЛОСКИЙ
КР 58

СТАДИЯ	МАССА	МАСШТАБ
Р	0.75	
ЛИСТ	ЛИСТОВ 1	

ЦНИИЭП ГРАЖДАНСЕЛЬСТРОЙ

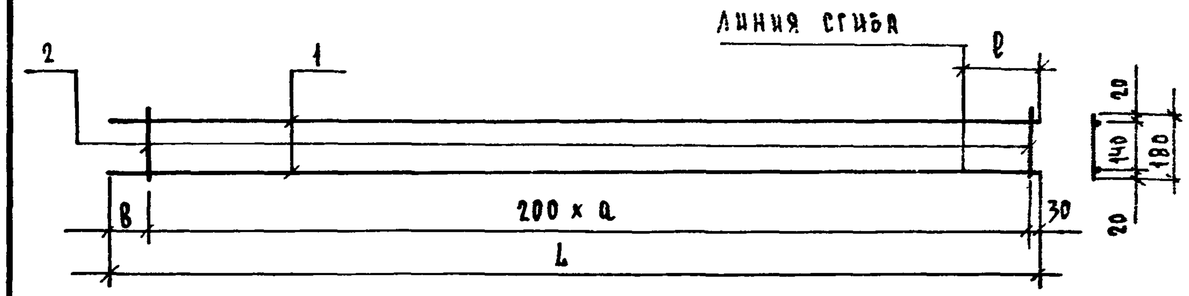

ОБОЗНАЧЕНИЕ	МАРКА	РАЗМЕРЫ, ММ L	ℓ	a	B	МАССА, КГ
1.134.1-15.1-2-06.110	КР 62	2380	240	11	150	0,68
-01	КР 69	2540	400	12	110	0,73

ФОРМАТ	ЗОНА	ПОЗ.	ОБОЗНАЧЕНИЕ	НАИМЕНОВАНИЕ	КОЛ. НА ПОЗ. 1.134.1-15.1-2-06.110 –	01	ПРИМЕЧ.
				ДЕТАЛИ			
Б4		1	1.134.1-15.1-2-01.001-61	⌀4 Вр-I ГОСТ 6727-80* ℓ=2380	2		0,235 кг
			-62	ℓ=2540		2	0,250 кг
Б4		2	-22	ℓ=180	12	13	0,018 кг

1.134.1-15.1-2-06.110

Н. КОНТР.	ЗЕМЛЯК	
ГЛ. ИНЖ. М	УГАРОВ	
ГИП	ЗЕМЛЯК	
РУК. ГР	ПЕТРУХИНА	
ИСПОЛН.	ОБРАЗЦОВА	
ПРОВЕР.	ПЕТРУХИНА	

КАРКАС ПЛОСКИЙ
КР 62 ; КР 69

СТАДИЯ	МАССА	МАСШТАБ
Р	СМ. ТАБЛ.	
ЛИСТ	ЛИСТОВ 1	

ЦНИИЭП ГРАЖДАНСЕЛЬСТРОЙ

ИНВ. N ПОДЛ. | ПОДПИСЬ И ДАТА | ВЗАМ. ИНВ. N

Инв. № подл.	Подпись и дата	Взам. инв. №
2-3316-312		

Формат	Зона	Поз.	Обозначение	Наименование	Кол. на исполн. 1.134.1-15.1-2-06.120- —	01	02	03	04	05	06	07	08		Примеч.
				Документация											
А4			1.134.1-15.1-2 -06.120СБ	Сборочный чертеж											
				Детали											
Б4		1	1.134.1-15.1-2 -01.001-57	ФЧВрI ГОСТ 6727-80*; ℓ=860	2								2		0,085 кг
			-58	ℓ=960		2									0,095 кг
			-59	ℓ=1160			2								0,115 кг
			-63	ℓ=420				2							0,042 кг
			-49	ℓ=520					2						0,051 кг
			-64	ℓ=720						2					0,071 кг
			-25	ℓ=2520							2				0,249 кг
			-60	ℓ=1460								2			0,145 кг
Б4		2	-22	ФЧВрI ГОСТ 6727-80*; ℓ=180	5	5	6	2	3	4	13	8	5		0,018 кг

Н. контр.	Земляк	
Гл. инж. м.	Угаров	
ГИП	Земляк	
Рук. гр. кон	Петрухина	
Исполнит.	Образцова	
Проверил	Петрухина	

1.134.1-15.1-2 -06.120

Каркас плоский
КР63...КР68; КР70...КР72

Стадия	Лист	Листов
Р		1

ЦНИИЭП граждансельстрой

Инв. № подл.	Подпись и дата	Взам. инв. №

Н. контр.	Земляк	
Гл. инж. м.	Угаров	
ГИП	Земляк	
Рук. гр. кон	Петрухина	
Исполнит.	Образцова	
Проверил	Петрухина	

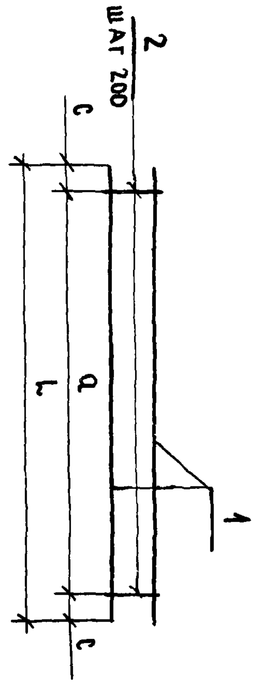

Обозначение	Марка	Размеры, мм L	a	c	Масса, кг
1.134.1-15.1-2-06.120 -01	КР63	860	800	30	0,26
-02	КР65	1160	1000	80	0,34
-03	КР66	420	200	110	0,12
-04	КР67	520	400	60	0,16
-05	КР68	720	600	60	0,21
-06	КР70	2520	2400	60	0,73
-07	КР71	1460	1400	30	0,43
-08	КР72	860	800	30	0,26

1.134.1-15.1-2 -06.120 СБ

Каркас плоский
КР63...68; КР70...72
Сборочный чертеж

Стадия	Масса	Масштаб
Р	см. табл.	

Лист | Листов 1

ЦНИИЭП граждансельстрой

Обозначение	Наименование	Формат	Зона	Поз.	Кол. на испол. 1.134.1-15.1-2-07.110 —	01	02	03	04	05	06	Примеч.
	Документация											
1.134.1-15.1-2-07.110 СБ	Сборочный чертеж	А4										
	Детали											
1.134.1-15.1-2-01.001-57	Ф4 Вр I ГОСТ 6727-82*; ℓ=860	Б4		1	2							0,085 кг
-58	ℓ=960					2						0,095 кг
-65	ℓ=1020						2					0,10 кг
-59	ℓ=1160							2				0,115 кг
-66	ℓ=1260								2			0,125 кг
-60	ℓ=1460									2		0,145 кг
-67	ℓ=1760										2	0,174 кг
-22	Ф4 Вр I ГОСТ 6727-82*; ℓ=180	Б4		2	7	8	7	8	9	10	13	0,018 кг

1.134.1-15.1-2 -07.110

Каркас плоский КР73...КР79

Стадия	Лист	Листов
Р		1

ЦНИИЭП гражданстрой

Н.контр. Земляк
Гл.инж.м. Угаров
ГИП Земляк
Рук.гр.КОМ Петрухина
Исполнит. Образцова
Проверил Петрухина

Инв. № подл. 2-3316-313 | Подпись и дата | Взам. инв. №

Рис.1

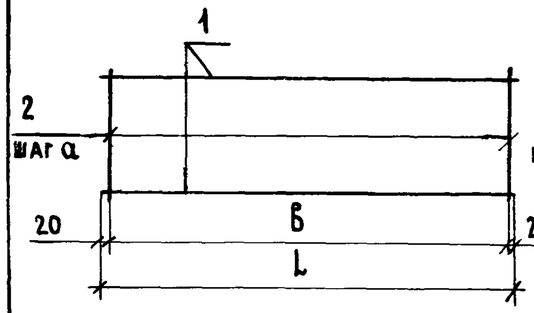

Рис.2

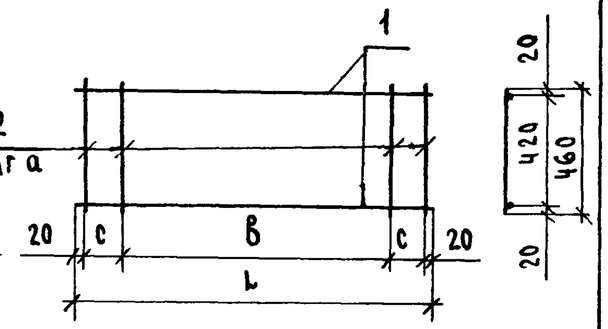

Обозначение	Марка	Рис.	Размеры, мм L	a	Б	c	Масса, кг
1.134.1-15.1-2-07.110	КР73	2	860	150	600	110	0,30
-01	КР74	2	960	150	750	85	0,33
-02	КР75	1	1030	165	690	—	0,33
-03	КР76	1	1160	160	1120	—	0,37
-04	КР77	2	1260	160	960	130	0,41
-05	КР78	2	1460	160	1120	150	0,47
-06	КР79	2	1760	150	1500	110	0,58

Инв. № подл. | Подпись и дата | Взам. инв. №

1.134.1-15.1-2 -07.110 СБ

Каркас плоский КР73...КР79
Сборочный чертеж

Стадия	Масса	Масштаб
Р	см. табл.	

Лист | Листов 1

ЦНИИЭП гражданстрой

Н.контр. Земляк
Гл.инж.м. Угаров
ГИП Земляк
Рук.гр. Петрухина
Исполн. Образцова
Проверил Петрухина

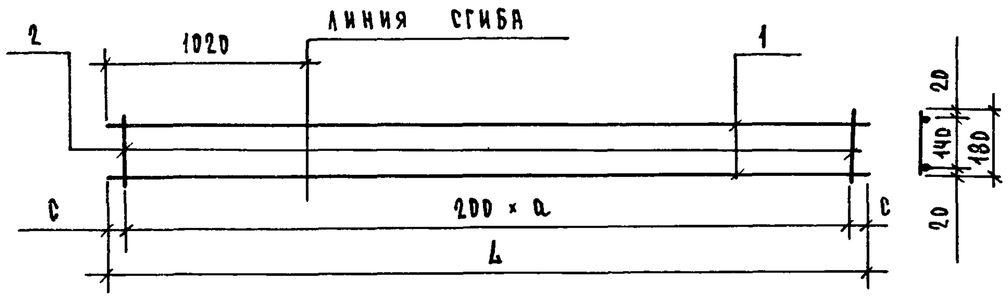

Обозначение	Марка	Размеры, мм			Масса ед., кг
		L	a	c	
1.134.1-15.1-2.07.210	КР 80	1810	8	100	0,57 кг
-01	КР 81	2460	11	120	0,65 кг

Формат	Зона	Поз.	Обозначение	Наименование	Кол. на исп. 1.134.1-15.1-2-07.210 —	01	Примеч.
				Детали			
Б4		1	1.134.1-15.1-2-01.001-68	Ø4 Вр-I ГОСТ 6727-80* ℓ=1810	2		0.179 кг
			-40	ℓ=2450		2	0.244 кг.
Б4		2	-22	ℓ=180	12	9	0.018 кг.

Взам. инв. № | Подпись и дата | Инв. № подл.

Н.контр.	Земляк	
Гл.инж.п.	Угаров	
ГИП	Земляк	
Рук.гр	Петрухина	
Исполн.	Образцова	
Провер.	Петрухина	

1.134.1-15.1-2-07.210

Каркас плоский КР 80 ; КР 81

Стадия	Масса	Масштаб
Р	см табл.	
Лист	Листов 1	

ЦНИИЭП гражданселькстрой

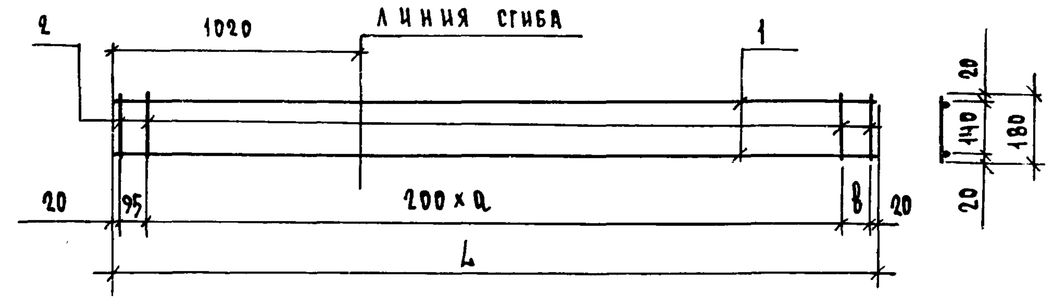

Обозначение	Марка	Размеры, мм			Масса ед., кг
		L	a	в	
1.134.1-15.1-2-07.220	КР 82	1810	8	75	0,56
-01	КР 83	2450	11	130	0,74

Формат	Зона	Поз.	Обозначение	Наименование	Кол. на испол. 1.134.1-15.1-2-07.220 —	01	Примеч.
				Детали			
Б4		1	1.134.1-15.1-2-01.001-68	Ø4 Вр-I ГОСТ 6727-80* ℓ=1810	2		0.179 кг
			-40	ℓ=2450		2	0.244 кг
Б4		2	-22	ℓ=180	11	14	0.018 кг

Взам. инв. № | Подпись и дата | Инв. № подл.

Н.контр.	Земляк	
Гл.инж.п.	Угаров	
ГИП	Земляк	
Рук.гр.	Петрухина	
Исполн.	Образцова	
Провер.	Петрухина	

1.134.1-15.1-2-07.220

Каркас плоский КР 82 ; КР 83

Стадия	Масса	Масштаб
Р	см табл.	
Лист	Листов 1	

ЦНИИЭП гражданселькстрой

Рис.1

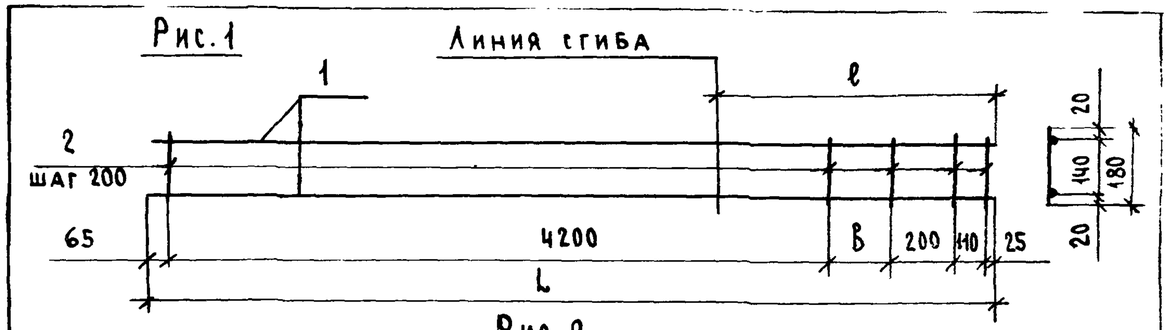

Рис.2

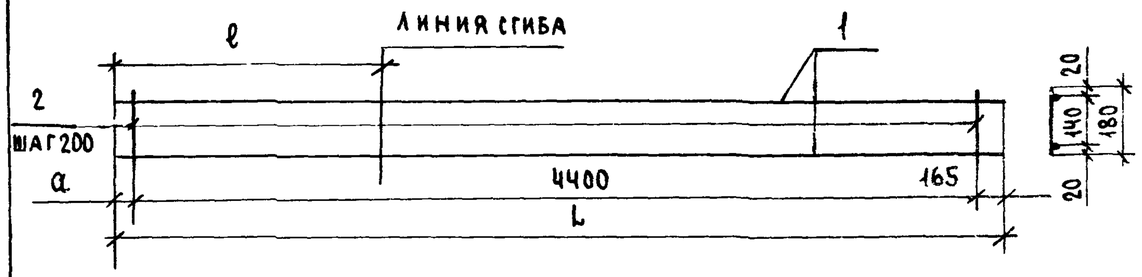

Обозначение	Марка	Рис.	Размеры, мм				Масса, кг
			L	ℓ	a	B	
1.134.1-15.1-2-08.110	КР84	1	4760	1820	—	160	1,39
-01	КР85	1	4600	1660	—	—	1,35
-02	КР86	2	4760	1820	195	—	1,35
-03	КР87	2	4600	1660	35	—	1,33

Инв. № подл.	Подпись и дата	Взам. инв. №

Н. контр.	Земляк	
Гл. инж. м.	Угаров	
ГИП	Земляк	
Рук. гр. кон.	Петрухина	
Исполнит.	Вавилова	
Проверил	Петрухина	

1.134.1-15.1-2-08.110 СБ

Каркас плоский
КР84... КР87
Сборочный чертеж

Стадия	Масса	Масштаб
Р	см. табл.	
Лист	Листов 1	

ЦНИИЭП гражданстрой

Копировал Зоф- 21438-02 39 Формат А4

Инв. № подл.	Подпись и дата	Взам. инв. №
2-3316-316		

Кол. на испол. 1.134.1-15.1-2-08.110-

Обозначение	Наименование	—	01	02	03	Примеч.
	Документация					
1.134.1-15.1-2-08.110 СБ	Сборочный чертеж					
	Детали					
1.134.1-15.1-2-01.001-70	ФЧВР I ГОСТ 6727-80*; ℓ=4760	2		2		0,47 кг
-71	ℓ=4600		2		2	0,46 кг
-22	ℓ=180	25	24	23	23	0,018 кг
Формат	Зона	Поз.				
А4						
Б4		1				
Б4		2				

1.134.1-15.1-2-08.110

Каркас плоский
КР84... КР87

Стадия	Лист	Листов
Р		1

ЦНИИЭП гражданстрой

Н. контр.	Земляк	
Гл. инж. м.	Угаров	
ГИП	Земляк	
Рук. гр.	Петрухина	
Исполнит.	Вавилова	
Проверил	Петрухина	

Инв. No подл.	Подпись и дата	Взам. инв. No
2-3316-317		

Формат	Зона	Поз.	Обозначение	Наименование	Кол. на исполн. 1.134.1-15.1-2-08.120-										Примеч.
					—	01	02	03	04						
				Документация											
А4			1.134-1-15.1-2-08.120 СБ	Сборочный чертеж											
				Детали											
Б4		1	1.134.1-15.1-2-01.001-23	Ф4ВрI ГОСТ 6727-80*; ℓ=2760	2										0,273 кг
Б4		1	1.134.1-15.1-2-08.001-02	Ф10АIII ГОСТ 5781-82*; ℓ=1810		4		4							1,117 кг
			-03	Ф10АIII ℓ=1510			4		4						0,93 кг
Б4		2	1.134.1-15.1-2-01.001-22	Ф4ВрI ГОСТ 6727-80*; ℓ=180	14										0,018 кг
			-42	Ф4ВрI ℓ=760		9	8	9	8						0,075 кг

Н. контр.	Земляк		
Гл. инж. м.	Угаров		
ГИП	Земляк		
Рук. гр. кон.	Петрухина		
Исполнит.	Вавилова		
Проверил	Петрухина		

1.134.1-15.1-2 -08.120

Каркас плоский
КР88...КР92

Стадия	Лист	Листов
Р		1

ЦНИИЭП
Гражданстрой

Рис 1

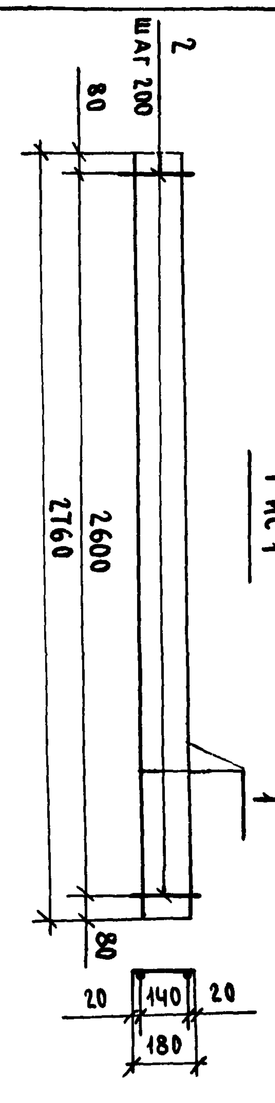

Рис.2

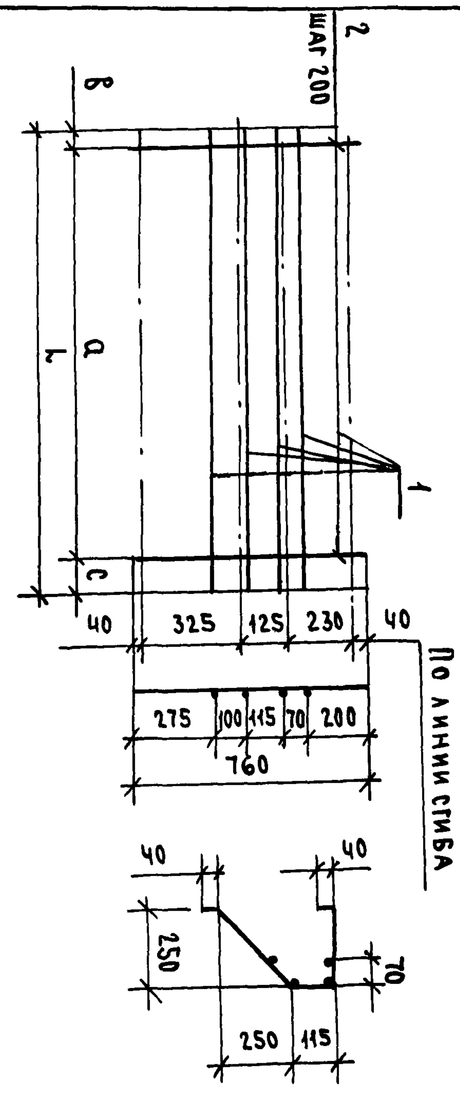

Обозначение	Марка	Рис.	Размеры, мм L	a	в	c	Масса, кг
1.134.1-15.1-2-08.120	КР88	1	—	—	—	—	0,80
-01	КР89	2	1810	1600	100	110	5,14
-02	КР90	2	1510	1400	20	90	4,32
-03	КР91	2	1810	1600	110	100	5,14
-04	КР92	2	1510	1400	90	20	4,32

Инв. No подл.	Подпись и дата	Взам. инв. No

Н. контр.	Земляк	
Гл. инж. м.	Угаров	
ГИП	Земляк	
Рук. гр.	Петрухина	
Исполн.	Вавилова	
Провер.	Петрухина	

1.134.1-15.1-2 -08.120 СБ

Каркас плоский
КР88...КР92
Сборочный чертеж

Стадия	Масса	Масштаб
Р	см. табл.	
Лист	Листов 1	

ЦНИИЭП
Гражданстрой

21438-02 40

2-3316-318

Формат	Зона	Поз.	Обозначение	Наименование	Кол. на исполн. 1.134.1-15.1-2-08.210- —	01	02	03							Примеч
				Документация											
А4			1.134.1-15.1-2-08.210 СБ	Сборочный чертеж											
				Детали											
Б4		1	1.134.1-15.1-2-01.001-11	ФЧ ВрI ГОСТ 6727-80*; ℓ=3900	2	2									0,386 кг
Б4		1	1.134.1-15.1-2-08.001-05	Ф10 А III 5781-82*; ℓ=1130			4	4							0,697 кг
Б4		2	1.134.1-15.1-2-01.001-22	Ф4 ВрI ГОСТ 6727-80*; ℓ=180	21	20									0,018 кг
			-42	ℓ=760			6	6							0,075 кг

Н. контр.	Земляк		
Гл. инж. м.	Угаров		
ГИП	Земляк		
Рук. гр.	Петрухина		
Исполнит.	Вавилова		
Проверил	Петрухина		

1.134.1-15.1-2-08.210

Каркас плоский КР93...КР96

Стадия	Лист	Листов
Р		1

ЦНИИЭП гражданстрой

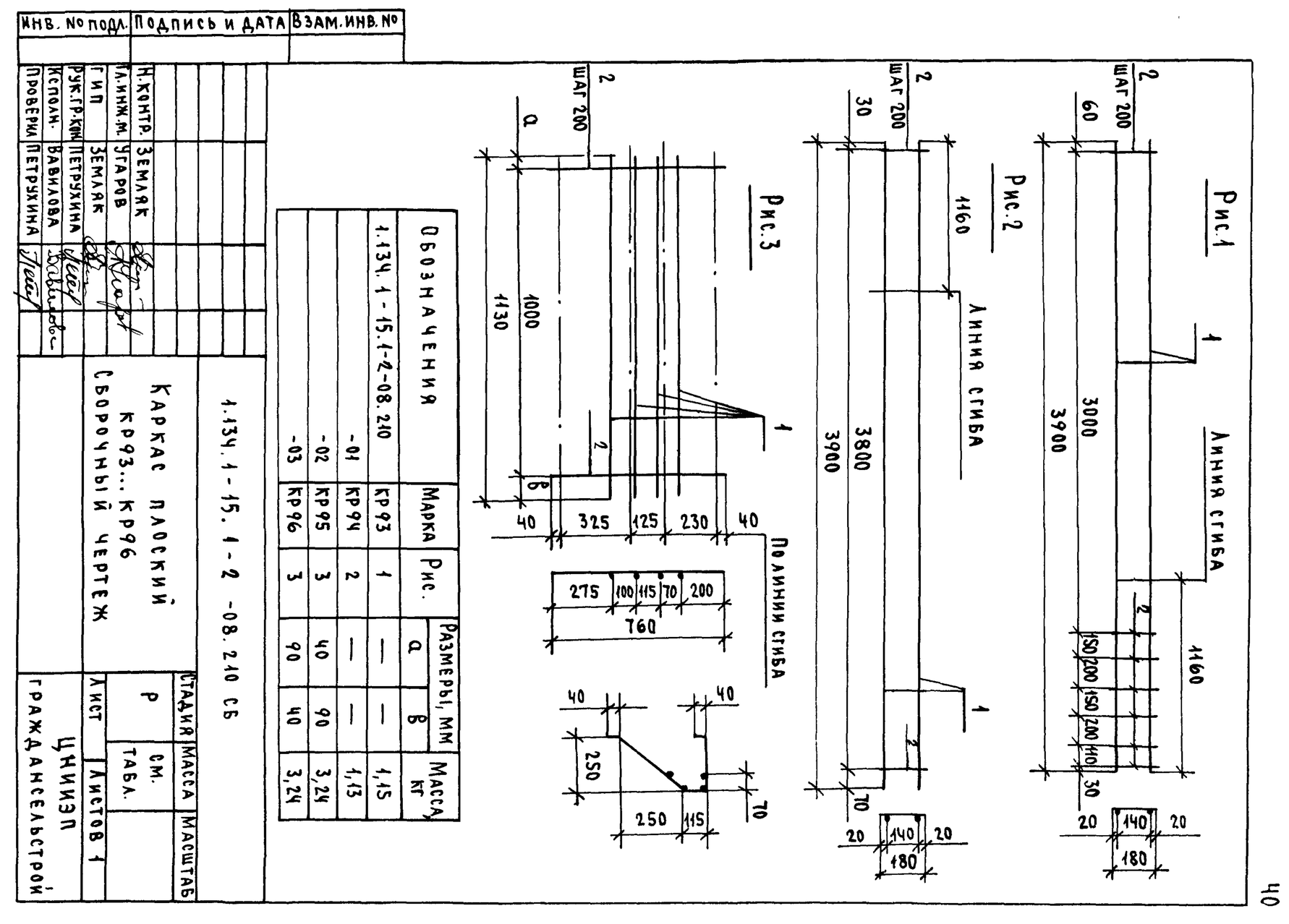

Обозначения	Марка	Рис.	Размеры, мм a	Размеры, мм в	Масса кг
1.134.1-15.1-2-08.210	КР93	1	—	—	1,15
-01	КР94	2	—	—	1,13
-02	КР95	3	40	90	3,24
-03	КР96	3	90	40	3,24

Инв. № подл.	Подпись и дата	Взам. инв. №

Н. контр.	Земляк	
Гл. инж. м.	Угаров	
ГИП	Земляк	
Рук. гр. кон.	Петрухина	
Исполн.	Вавилова	
Проверил	Петрухина	

1.134.1-15.1-2-08.210 СБ

Каркас плоский КР93...КР96 Сборочный чертеж

Стадия	Масса	Масштаб
Р	см. табл.	
Лист	Листов 1	

ЦНИИЭП гражданстрой

Формат	Зона	Поз.	Обозначение	Наименование	Кол. на исполнение 1.134.1-15.1-2-10.110 —	01	02	03	04	05	06	07	Примеч
				Документация									
А4			1.134.1-15.1-2-10.110СБ	Сборочный чертеж									
				Детали									
Б4		1	1.134.1-15.1-2-10.001	ф8 А III ГОСТ 5781-82* ℓ=1260	1								0,50 кг
			08.001-06	ф10 А III ℓ=1360		1							0,84 кг
			-07	ф10 А III ℓ=1460			1						0,90 кг
			10.002	ф12 А III ℓ=1760				1					1,56 кг
			10.003	ф14 А III ℓ=1860					1				2,26 кг
			10.007	ф16 А III ℓ=2180						1			4,38 кг
			10.004	ф6 А III ℓ=1460							1		0,32 кг
			01	ф6 А III ℓ=2660								1	0,59 кг
Б4		2	1.134.1-15.1-2-10.005	ф6 А I ℓ=1260	1								0,28 кг
			01	ф6 А I ℓ=1360		1							0,30 кг
			02	ф6 А I ℓ=1460			1						0,32 кг
			10.009	ф8 А I ℓ=1760				1					0,70 кг
			01	ф8 А I ℓ=1860					1				0,73 кг
			10.006	ф10 А I ℓ=2180						1			1,35 кг
			10.005-02	ф6 А I ℓ=1460							1		0,32 кг
			03	ф6 А I ℓ=2660								1	0,59 кг
Б4		3	1.134.1-15.1-2-01.001-72	ф4 Вр I ГОСТ 6727-81 ℓ=320	9	11	11	11	11				0,03 кг
			10.005 04	ф6 А III ГОСТ 5781-82* ℓ=320						14			0,07 кг
			01.001 73	ф4 Вр I ГОСТ 6727-81 ℓ=560							8	14	0,06 кг

Инв. № подл. | Подпись и дата | Взам. инв. №
2-3316

Н. контр.	Земляк	
Гл. инж. м.	Угаров	
ГИП	Земляк	
Рук. гр.	Петрухина	
Исполн.	Образцова	
Проверил	Петрухина	

1.134.1-15.1-2-10.110

Каркас плоский
КР 97... КР 111

Стадия	Лист	Листов
Р	1	2

ЦНИИЭП
гражданельстрой

Формат	Зона	Поз.	Обозначение	Наименование	Кол. на исполнение 1.134.1-15.1-2-10.110							Примеч.
					08	09	10	11	12	13	14	
				Документация								
А4			1.134.1-15.1-2-10.110 СБ	Сборочный чертеж								
				Детали								
Б4		1	1.134.1-15.1-2-08.001-08	⌀10 А III ГОСТ 5781-82* ℓ=1260	1							0,78 кг
			-10.002-02	⌀12 А III ℓ=1360		1						1,21 кг
			-03	⌀12 А III ℓ=1460			1					1,30 кг
			-10.007	⌀16 А III ℓ=1760				1				2,78 кг
			-01	⌀16 А III ℓ=1860					1			2,94 кг
			10.008	⌀20 А III ℓ=2180						1		5,38 кг
			10.010	⌀18 А III ℓ=3260							1	6,51 кг
Б4		2	1.134.1-15.1-2-10.005	⌀6 АI ℓ=1260	1							0,28 кг
			-01	⌀6 АI ℓ=1360		1						0,30 кг
			10.009 02	⌀8 АI ℓ=1460			1					0,58 кг
			10.006 01	⌀10 АI ℓ=1760				1				1,09 кг
			-02	⌀10 АI ℓ=1860					1			1,15 кг
			10.007	⌀12 АI ℓ=2180						1		1,24 кг
			-01	⌀12 АI ℓ=3260							1	2,89 кг
Б4		3	1.134.1-15.1-2-01.001-72	⌀4 ВрI ГОСТ 6727-81* ℓ=320	9	11	11					0,03 кг
			10.005-04	⌀6 А III ГОСТ 5781-82* ℓ=320				11	11	16		0,07 кг
			-05	⌀6 А III ℓ=460							20	0,10 кг

Копировал: буф 21438-02 43 Формат А3

Формат	Зона	Поз.	Обозначение	Наименование	Кол.	Примеч.
				Документация		
А4			1.134.1-15.1-2-11.110 СБ	Сборочный чертеж		
			Переменные данные	для исполнений:		
				1.134.1-15.1-2-11.110		КР-113
				Детали		
Б4		1	1.134.1-15.1-2-08.001-06	ф6 А III ГОСТ 5781-82*; ℓ=1360	3	0,30 кг
Б4		3	1.134.1-15.1-2-01.001-50	ф4 ВрI ГОСТ 6727-80*; ℓ=820	9	0,08 кг
				1.134.1-15-1-2-11.110-01		КР-114
				Детали		
Б4		1	1.134.1-15.1-2-08.001-07	ф6 А III ГОСТ 5781-82*; ℓ=1460	3	0,32 кг
Б4		3	1.134.1-15.1-2-01.001-50	ф4 ВрI ГОСТ 6727-80*; ℓ=820	9	0,08 кг
				1.134.1-15.1-2-11.110-02		КР-115
				Детали		
Б4		1	1.134.1-15.1-2-08.001-09	ф6 А III ГОСТ 5781-82*; ℓ=1760	2	0,39 кг
Б4		2	1.134.1-15.1-2-10.002	ф10 А III ГОСТ 5781-82*; ℓ=1760	1	1,08 кг
Б4		3	1.134.1-15.1-2-01.001-50	ф4 ВрI ГОСТ 6727-80*; ℓ=820	11	0,08 кг
				1.134.1-15.1-2-11.110-03		КР-116
				Детали		
Б4		1	1.134.1-15.1-2-08.001-10	ф6 А III ГОСТ 5781-82*; ℓ=2180	2	0,48 кг
Б4		2	1.134.1-15.1-2-10.003-	ф10 А III ГОСТ 5781-82*; ℓ=2180	1	1,34 кг
Б4		3	1.134.1-15.1-2-01.001-50	ф4 ВрI ГОСТ 6727-80*; ℓ=820	14	0,08 кг

Инв.№ подл. | Подпись и дата | Взам. инв.№

2-3316.

Н.контр.	Земляк	
Гл.инж.м	Угаров	
ГИП	Земляк	
Рук.гр.	Петрухина	
Исполн.	Образцова	
Проверил	Петрухина	

1.134.1-15.1-2-11.110

Каркас плоский КР113... КР120

Стадия	Лист	Листов
Р	1	2

ЦНИИЭП граждансельстрой

Формат	Зона	Поз.	Обозначение	Наименование	Кол.	Примеч.
				1.134.1-15-1-2-11.110-04		КР-117
				Детали		
Б4		1	1.134.1-15.1-2-10.002-02	ф8 А III ГОСТ 5781-82*; ℓ=1360	3	0,54 кг
Б4		3	1.134.1-15.1-2-01.001-50	ф4 ВрI ГОСТ 6727-80*; ℓ=820	9	0,08 кг
				1.134.1-15.-1-2-11.110-05		КР-118
				Детали		
Б4		1	1.134.1-15.1-2-10.002-03	ф8 А III ГОСТ 5781-82*; ℓ=1460	3	0,58 кг
Б4		3	1.134.1-15.1-2-01.001-50	ф4 ВрI ГОСТ 6727-80*; ℓ=820	9	0,08 кг
				1.134.1-15.1-2.-11.110-06		КР-119
				Детали		
Б4		1	1.134.1-15.1-2-10.002	ф6 А III ГОСТ 5781-82*; ℓ=1760	2	0,39 кг
Б4		2	1.134.1-15.1-2-10.007	ф12 А III ГОСТ 5781-82*; ℓ=1760	1	1,56 кг
Б4		3	1.134.1-15.1-2-01.001-50	ф4 ВрI ГОСТ 6727-80*; ℓ=820	11	0,08 кг
				1.134.1-15.1-2-11.110-07		КР-120
				Детали		
Б4		1	1.134.1-15.1-2-10.002-04	ф6 А III ГОСТ 5781-82*; ℓ=2180	2	0,48 кг
Б4		2	1.134.1-15.1-2-10.010	ф12 А III ГОСТ 5781-82*; ℓ=2180	1	1,93 кг
Б4		3	1.134.1-15.1-2-01.001-50	ф4 ВрI ГОСТ 6727-80*; ℓ=820	14	0,08 кг

Инв.№ подл. | Подпись и дата | Взам. инв.№

1.134.1-15.1-2-11.110

Лист 2

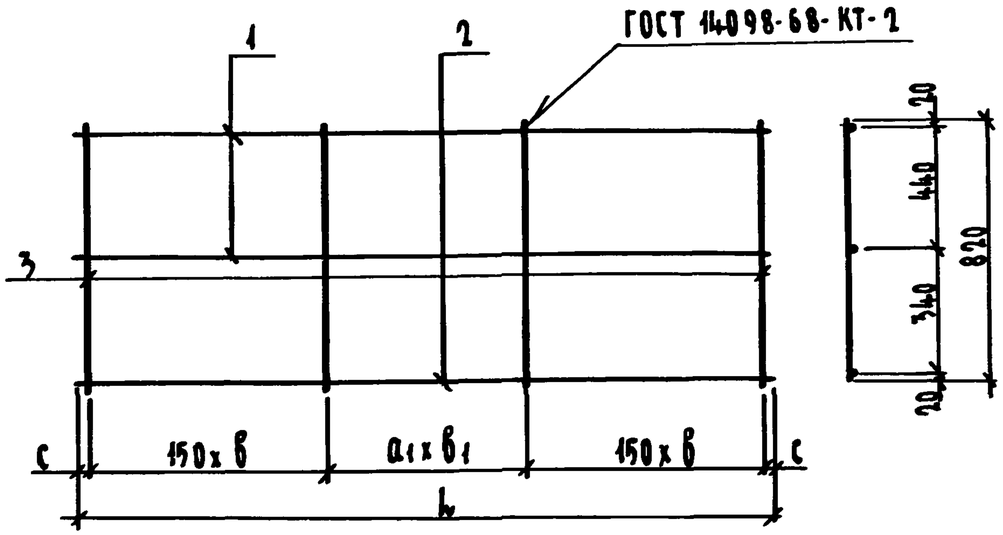

Обозначение	Марка	Размеры, мм					Масса кг
		L	в	a1	в1	c	
1.134.1-15.1-2-11.110	КР 113	1360	3	200	2	30	1,62
-01	КР 114	1460	3	250	2	30	1,68
-02	КР 115	1760	4	250	2	30	2,74
-03	КР 116	2180	5	200	3	40	3,42
-04	КР 117	1360	3	200	2	30	2,34
-05	КР 118	1460	3	250	2	30	2,46
-06	КР 119	1760	4	250	2	30	3,22
-07	КР 120	2180	5	200	3	40	4,01

1.134.1-15.1-2-11.110 СБ

Н.контр.	Земляк	
Гл.инж.п	Угаров	
ГИП	Земляк	
Рук.гр.	Петрухина	
Исполн.	Образцова	
Провер.	Петрухина	

Каркас плоский КР113 ... КР120 Сборочный чертеж

Стадия	Масса	Масштаб
Р	См. табл.	
Лист	Листов 1	

ЦНИИЭП граждансельстрой

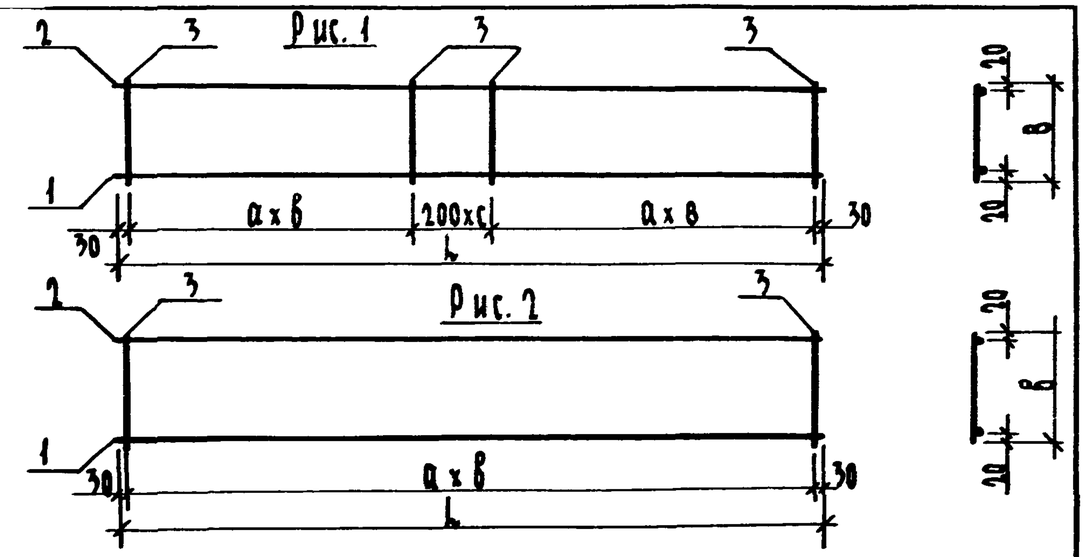

Обозначение	Марка	Рис.	Размеры, мм					Масса ед. кг
			L	в	a	б	c	
1.134.1-15.1-2-10.110	КР 97	2	1260	320	150	8	—	1,05
-01	КР 98	2	1360	320	130	10	—	1,47
-02	КР 99	2	1460	320	140	10	—	1,55
-03	КР 100	1	1260	320	150	3	4	2,59
-04	КР 101	1	1860	320	150	4	3	3,92
-05	КР 102	1	2180	320	140	4	5	7,41
-06	КР 103	2	1460	560	200	7	—	1,12
-07	КР 104	1	2660	560	200	13	—	2,02
-08	КР 105	2	1260	320	150	8	—	1,33
-09	КР 106	2	1360	320	130	10	—	1,84
-10	КР 107	2	1460	320	140	10	—	2,21
-11	КР 108	1	1760	320	150	3	4	4,64
-12	КР 109	1	1860	320	150	4	3	4,86
-13	КР 110	1	2180	320	140	5	5	8,44
-14	КР 111	1	3260	460	150	6	7	11,40

1.134.1-15.1-2-10.110 СБ

Н.контр.	Земляк	
Гл.инж.п	Угаров	
ГИП	Земляк	
Рук.гр.	Петрухина	
Исполн.	Образцова	
Провер.	Петрухина	

Каркас плоский КР97 ... КР111 Сборочный чертеж

Стадия	Масса	Масштаб
Р	См. табл.	
Лист	Листов 1	

ЦНИИЭП граждансельстрой

Инв. № подл. | Подпись и дата | Взам. инв. №

Рис. 1

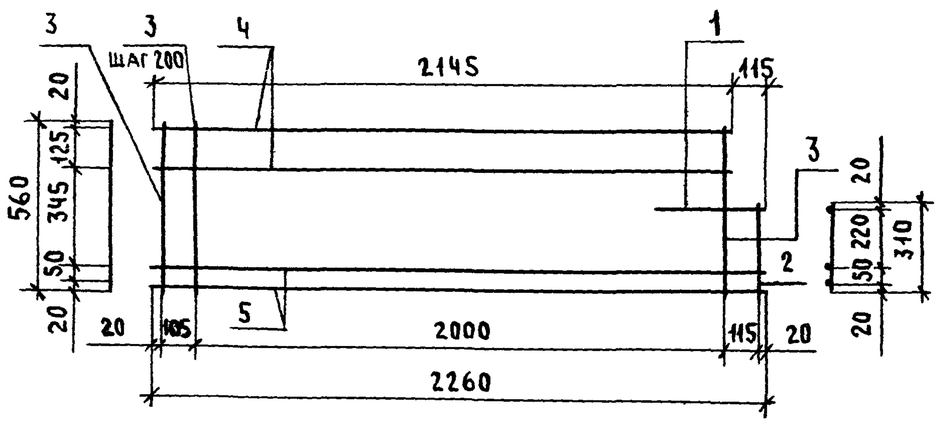

Рис. 2

(остальное см. рис. 1)

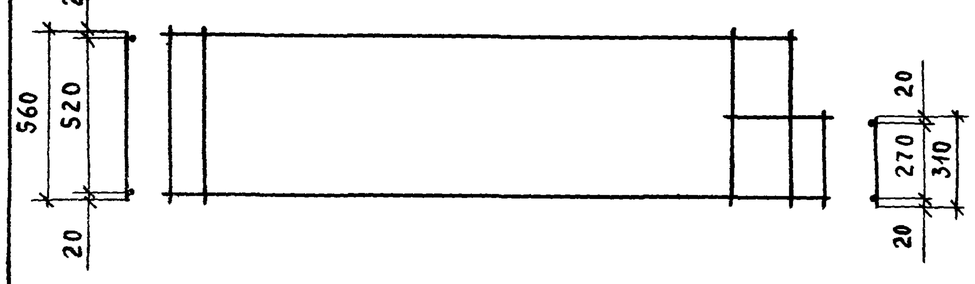

Формат	Зона	Поз.	Обозначение	Наименование	Кол. на исполн. 1.134.1-15.1-2-12.110-						Примеч.
					—	01	02	03			
				Детали							
Б4		1	1.134.1-15.1-2 -08.001-12	Ф10АIII ГОСТ 5781-82*; ℓ=360	1	1	1	1			0,22 кг
Б4		2	-01.001-75	Ф4ВрI ГОСТ 6727-80*; ℓ=310	1	1	1	1			0,03 кг
Б4		3	-73	ℓ=560	13	13	13	13			0,06 кг
			Переменные данные для исполнений:								
				1.134.1-15.1-2-12.110							КР 125
				-01							КР 126
				Детали							
Б4		4	1.134.1-15.1-2 -08.001-13	Ф10АIII ГОСТ 5781-82*; ℓ=2145	2	2					1,32 кг
Б4		5	-14	ℓ=2260	2	2					1,39 кг
				1.134.1-15.1-2-12.110-02							КР 127
				-03							КР 128
				Детали							
Б4		4	1.134.1-15.1-2 -08.001-13	Ф10АIII ГОСТ 5781-82*; ℓ=2145			1	1			1,32 кг
Б4		5	-14	ℓ=2260			1	1			1,39 кг

Обозначение	Марка	Рис.	Масса, кг
1.134.1-15.1-2-12.110	КР125	1	9,70
-01	КР126	1	9,70
-02	КР127	2	6,99
-03	КР128	2	6,99

Н. контр.	Земляк	
Гл. инж. м.	Угаров	
ГИП	Земляк	
Рук. гр. кон.	Петрухина	
Исполн.	Вавилова	
Проверил	Петрухина	

1.134.1-15.1-2-12.110

Каркас плоский КР125...КР128

Стадия	Масса	Масштаб
Р	см. табл.	
Лист	Листов 1	

ЦНИИЭП граждансельстрой

Инв. № подл. 2-3316-324 | Подпись и дата | Взам. инв. №

21438-02 46

Копировал Зоф-

Формат А3

Инв. No подл.	Подпис и дата	Взам инв. No
2-3316-325		

Формат	Зона	Поз.	Обозначение	Наименование	Кол. на исполн. 1.134.1-15.1-2-12.120- —	01	02								
				Документация											
А4			1.134.1-15.1-2-12.120 СБ	Сборочный чертеж											
				1.134.1-15.1-2-12.120											КР 129
				Детали											
Б4		1	1.134.1-15.1-2-08.001-15	ф10 АIII ГОСТ 5781-82*; ℓ=1820	4										1,12 кг
Б4		2	1.134.1-15.1-2-01.001-42	ф4 ВрI ГОСТ 6727-80*; ℓ=760	10										0,08 кг
				1.134.1-15.1-2-12.120-01(-02)											КР130; 131
				Детали											
Б4		1	1.134.1-15.1-2-08.001-16	ф10 АIII ГОСТ 5781-82*; ℓ=1480		1	1								0,91 кг
Б4		2	-06	ℓ=1360		2	2								0,84 кг
Б4		3	-12	ℓ=360		1	1								0,22 кг
Б4		4	1.134.1-15.1-2-01.001-74	ф4 ВрI ГОСТ 6727-80*; ℓ=460		8	8								0,05 кг
Б4		5	-76	ℓ=220		1	1								0,02 кг

Н. контр.	Земляк	
Гл. инж. м.	Угаров	
ГИП	Земляк	
Рук. гр.	Петрухина	
Исполн.	Вавилова	
Провер.	Петрухина	

1.134.1-15.1-2-12.120

Каркас плоский КР 129... КР 131

Стадия	Лист	Листов
Р		1

ЦНИИЭП граждансельстрой

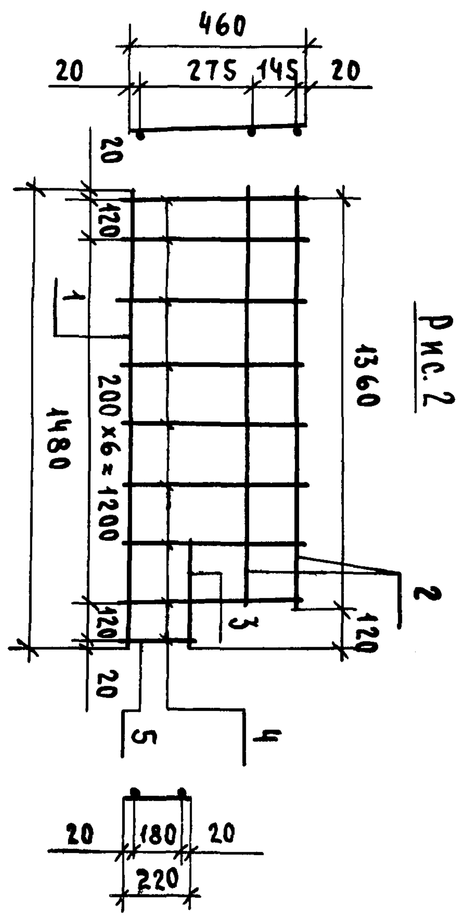

Рис. 2

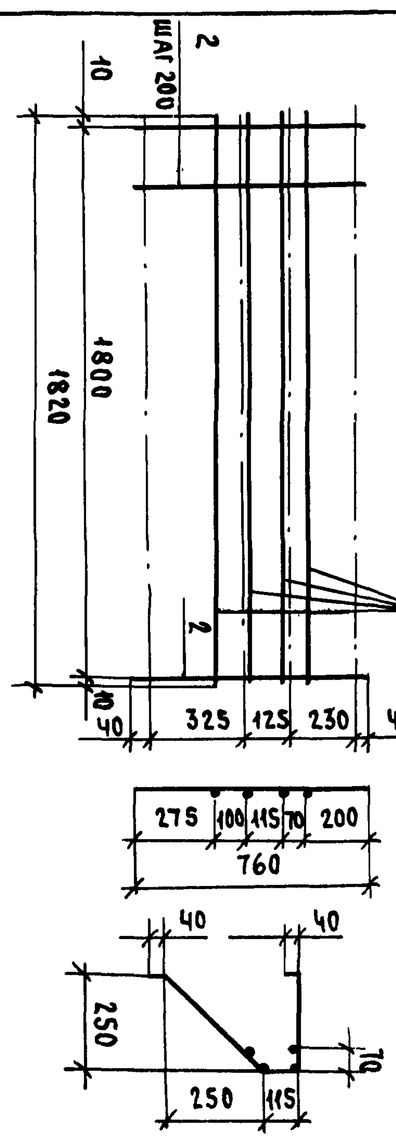

Рис. 1

Полинии сгиба

Обозначение	Марка	Рис.	Масса кг
1.134.1-15.1-2-12.120	КР 129	1	5,28
-01	КР 130	2	3,23
-02	КР 131	2	3,23

Инв No подл.	Подпись и дата	Взам. инв. №

Н. контр.	Земляк	
Гл. инж. м.	Угаров	
ГИП	Земляк	
Рук. гр.	Петрухина	
Исполнит.	Вавилова	
Проверил	Петрухина	

1.134.1-15.1-2-12.120 СБ

Каркас плоский КР 129...КР 131 Сборочный чертеж

Стадия	Масса	Масштаб
Р	см. табл.	

Лист	Листов 1

ЦНИИЭП граждансельстрой

Инв. № подл.	Подпись и дата	Взам. инв. №
2-3316-326		

Формат	Зона	Поз.	Обозначение	Наименование	Кол. на исполн. 1.134.1-15.1-2-12.210- —	01	02	03							Примеч.
				Документация											
А4			1.134.1-15.1-2-12.210 СБ	Сборочный чертеж											
				1.134.1-15.1-2-12.210 (-01)											КР132(КР133)
				Детали											
Б4		1	1.134.1-15.1-2-08.001-16	ф10 А III ГОСТ 5781-82*; ℓ=1480	2	2									0,91 кг
Б4		2	-06	ℓ=1360	1	1									0,84 кг
Б4		3	-12	ℓ=360	1	1									0,22 кг
Б4		4	1.134.1-15.1-2-01.001-74	ф4 Вр I ГОСТ 6727-80*; ℓ=460	8	8									0,05 кг
Б4		5	-76	ℓ=220	1	1									0,02 кг
				1.134.1-15.1-2-12.210-02											КР134
				Детали											
Б4		1	1.134.1-15.1-2-08.001-17	ф10 А III ГОСТ 5781-82*; ℓ=1130			4	4							0,65 кг
Б4		2	1.134.1-15.1-2-01.001-77	ф4 Вр I ГОСТ 6727-80*; ℓ=540			6	6							0,05 кг

Н. контр.	Земляк	
Гл. инж. м.	Угаров	
ГИП	Земляк	
Рук. гр. кон.	Петрухина	
Исполнит.	Вавилова	
Проверил	Петрухина	

1.134.1-15.1-2-12.210

Каркас плоский
КР132...КР134

Стадия	Лист	Листов
Р		1

ЦНИИЭП
граждансельстрой

Рис.1

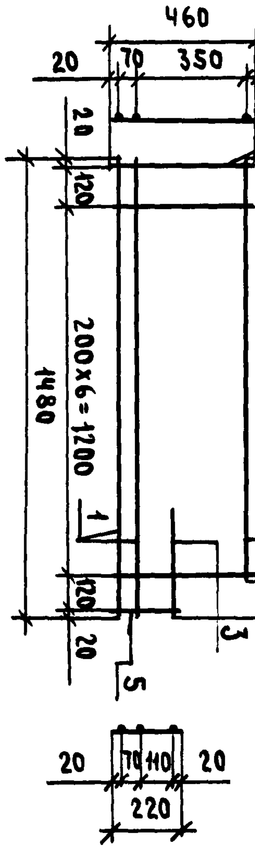

Рис.2

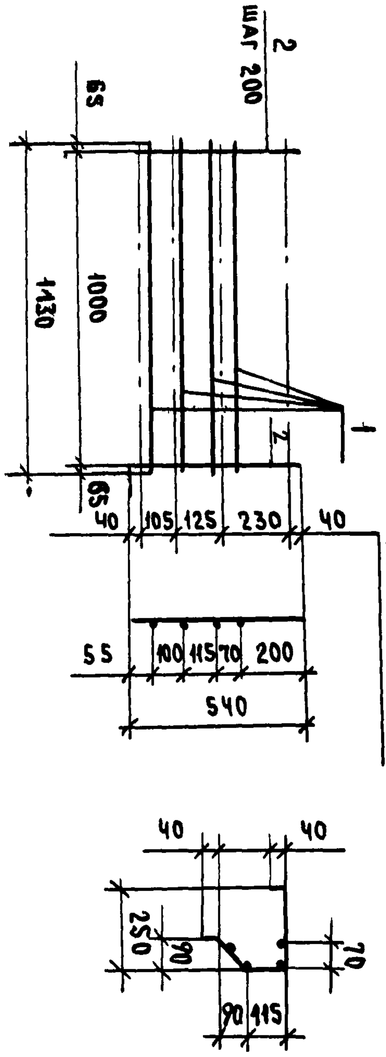

Инв. № подл.	Подпись и дата	Взам. инв. №

Н. контр.	Земляк	
Гл. инж. м.	Угаров	
ГИП	Земляк	
Рук. гр. кон.	Петрухина	
Исполнит.	Вавилова	
Проверил	Петрухина	

1.134.1-15.1-2-12.210 СБ

Каркас плоский
КР132...КР134
Сборочный чертеж

Стадия	Масса	Масштаб
Р	см. табл.	
Лист	Листов 1	

ЦНИИЭП
граждансельстрой

Обозначение	Марка	Рис.	Масса кг	Примечание
1.134.1-15.1-2-12.210	КР132	1	3.30	
-01	КР133	1	3.30	Зеркальное отражение
-02	КР134	2	2.90	

Копировал

21438-02 48

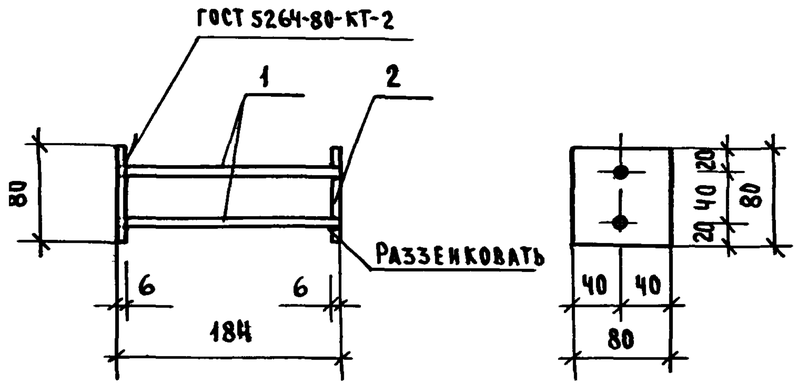

Формат	Зона	Поз	Обозначение	Наименование	Кол	Примеч
				Детали		
Б4		1	1 134 1-15.1-2-01 201	Ф10 А III ГОСТ 5781-82*, ℓ=178	2	0,11 кг
Б4		2	1 134 1-15 1-2-01 202	Полоса $\frac{80\times6\ ГОСТ\ 103-76^*}{ВСТ3\ ГОСТ\ 535-79^*}$ ℓ=80	2	0,30 кг

Н. контр	Земляк		
Гл инж м	Угаров		
ГИП	Земляк		
Рук гр	Петрухина		
Исполн	Петрухина		
Проверил	Земляк		

1 134 1-15 2-1-01 200

Изделие закладное МН1

Стадия	Масса	Масштаб
Р	0,82	1 20
Лист	Листов 1	

ЦНИИЭП гражданельстрой

2-3316-327

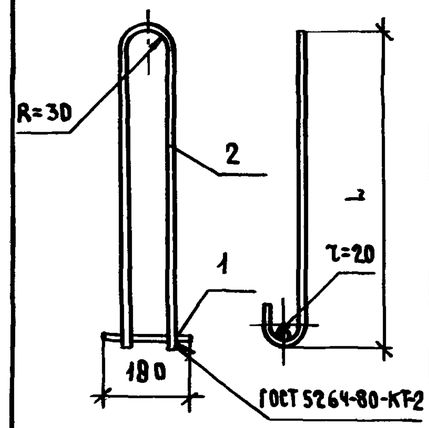

Обозначение	Марка	L мм	Масса, кг
1 134.1-15 1-2-01.140	П1	480	0,71
-01	П2	480	1,00
-02	П3	490	1,36
-03	П4	480	0,48

Формат	Зона	Поз	Обозначение	Наименование	Кол	Примеч
				Детали		
Б4		1	1 134 1-15 1-2 -01 141	Ф8 А I ГОСТ 5781-82*, ℓ=180	1	0,06
			Переменные данные	для исполнений.		
				1 134 1-15 1-2 -01 140		П1
				Детали		
Б4		2	1 134 1-15 1-2 -01 142	Ф10 А I ГОСТ 5781-82*; ℓ=1060	1	0,65
				1 134 1-15.1-2 -01 140-01		П2
				Детали		
Б4		2	1 134 1-15 1-2 -01 143	Ф12 А I ГОСТ 5781-82*, ℓ=1060	1	0,94
				1 134 1-15 1-2 -01 140-02		П3
				Детали		
Б4		2	1 134 1-15.1-2 -01 144	Ф14 А I ГОСТ 5781-82*; ℓ=1080	1	1,30
				1 134 1-15.1-2 -01 140-03		П4
				Детали		
Б4		2	1 134 1-15 1-2 -01 141-01	Ф8 А I ГОСТ 5781-82*, ℓ=1060	1	0,42

Н контр	Земляк		
Гл инж м	Угаров		
ГИП	Земляк		
Рук гр	Петрухина		
Исполн	Петрухина		
Провер	Земляк		

1 134 1-15 1-2 -01 140

Петля строповочная П1, П2; П3, П4

Стадия	Масса	Масштаб
Р	см табл	
Лист	Листов 1	

ЦНИИЭП гражданельстрой

Инв № подл | Подпись и дата | Взам инв №